Installation manual

Montageanleitung ● Notice de montage ● Istruzioni per il montaggio
Manual de montaje ● Monteringsanvisning ● Installatiegids ● Asennusohje ● Installationsmanual

Element house EL18-4533-1

Elementhaus ● Maison à modules ● Casetta in elementi ● Cobertizo ● Redskapsbod ● Element huis ● Elementti piharakennus ● Friggebod

Width 452 x Depth 330 cm

Breite/Tiefe ● Largeur/Profondeur ● Lunghezza/Profondita ● Ancho/Profundidad ● Bredde/Dybde ● Breedte/Diepte ● Leveys/Pituus ● Bredd/Längd

Log thickness 18 mm

Bohlenstärke ● Épaisseur des murs ● Spessore delle pareti ● Grosor de pared ● Tykkelse ● Wanddikte ● Seinän paksuus ● Väggtjocklek

The producer shall have the right to make technical changes to the product ● Technische Änderungen vorbehalten ● Le producteur réserve le droit d'effectuer des modifications techniques au produit ● Il produttore mantiene il diritto di apportare modifiche tecniche al prodotto ● Reservado el derecho a modificaciones técnicas ● Produsent forbeholder seg retten til å endre tekniske egenskaper ved produktet ● Alle rechten en technische wijzigingen voorbehouden ● Valmistaja pidättää oikeuden tehdä tuotteeseen teknisiä muutoksia ● Tillverkaren har rätt att utföra tekniska förändringar för produkten

EL1	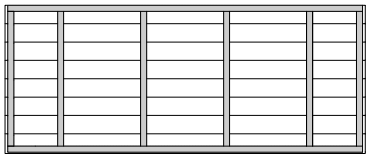	2670 x 1097 x 88	6
EL2	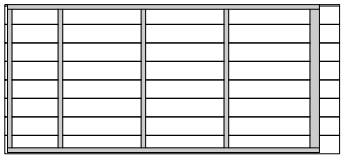	2482 x 1097 x 88	4
EL3	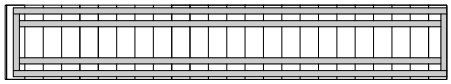	3271 x 550 x 88	1
EL4	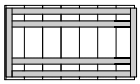	977 x 550 x 88	1
TU70-43R	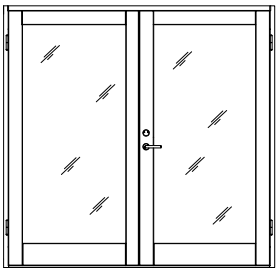	2176 x 2100 x 70	1
A70-30	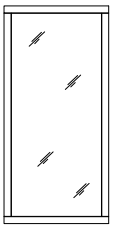	1000 x 2100 x 70	1
A70-29A	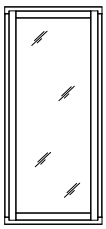	940 x 2100 x 70	1

1		44 x 140 x 4488	2
2		44 x 140 x 3173	10
3	Impregnated	19 x 95 x 4488	2
4	Impregnated	19 x 95 x 3071	10
5 OPTION!	Impregnated	19 x 89 x 550	252
6		28 x 114 x 4341	28
7		120 x 120 x 2630	1
8		44 x 140 x 4348	1
9		44 x 140 x 3146	10
10		44 x 80 x 3186	10
11		19 x 114 x 4342	28
12 a 12 b	( ) ( )	19 x 89 (114) x 2403 19 x 89 (114) x 1903	38(30) 38(30)
13		19 x 89 x 3191	4
14		42 x 42 x 3191	2
15		42 x 42 x 4308	1
16		19 x 70 x 3261	2
17		19 x 70 x 4343	1
18		16 x 45 x 2150	8

19		19 x 45 x 4312	4
20		19 x 45 x 3085	4
21		18 x 88 x 2670	2
22		18 x 88 x 2670	1
23		18 x 136 x 550	1
24		18 x 88 x 550	1
25		18 x 30 x 2100	1
26		18 x 30 x 2100	1
F1	PVC (OPTION!)	3800 x 5000	1
F2	GLUE (OPTION!)		1
F3		Ø 100 x 150	2
F4	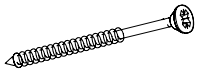	Ø 6 x 120	40
F5		Ø 5 x 70	100
F6		Ø 4 x 50	250
F7		Ø 4 x 40	600
F8		Ø 3 x 70	1000

F9	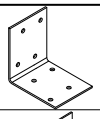	60 x 60 x 40	2
F10	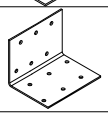	60 x 60 x 100	20
F11	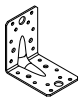	70 x 70 x 55	8
F12	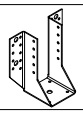	45 x 137 x 2	8
F13		180 x 115 x 2350	2
F14		180 x 115 x 1730	4
F15		180 x 50 x 50	2
F16		Ø 4,8 x 25	70
F17		40 x 52 x 1650	2
F18		40 x 52 x 960	1
F19	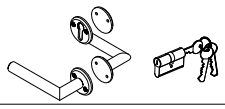	QULlink/ASSA QULSydamik/ASSA QULSydamikkate/ASSA	1 set
F20	QKR3x16ZNY	Ø 3 x 16	10
F21	QVVRLame5	5m	1

Solveig 13.6 m2

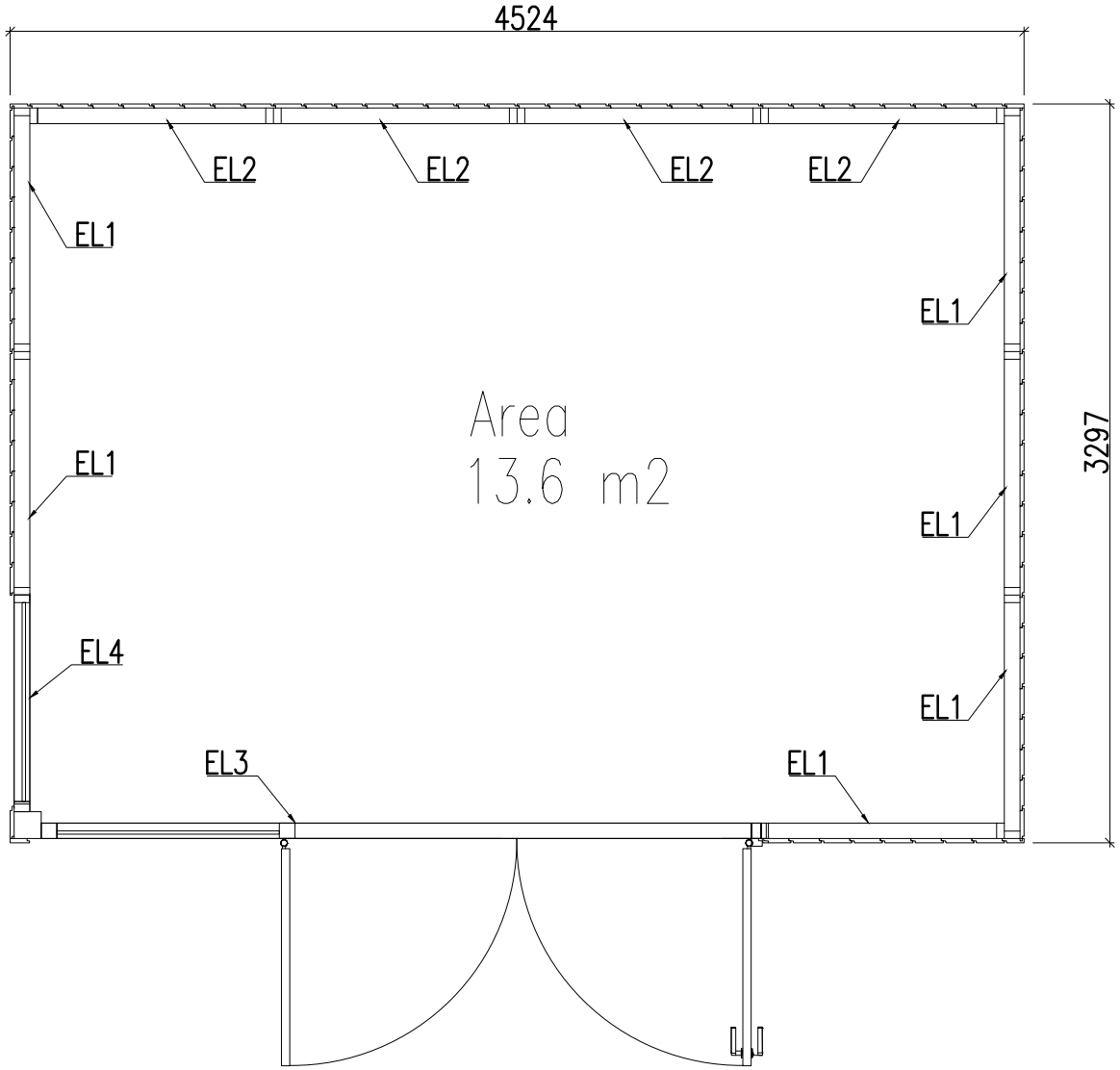

Solveig 13.6 m2

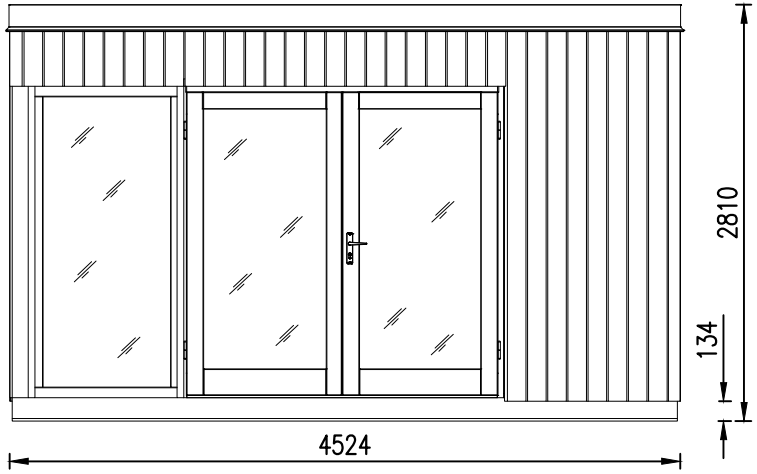

Front

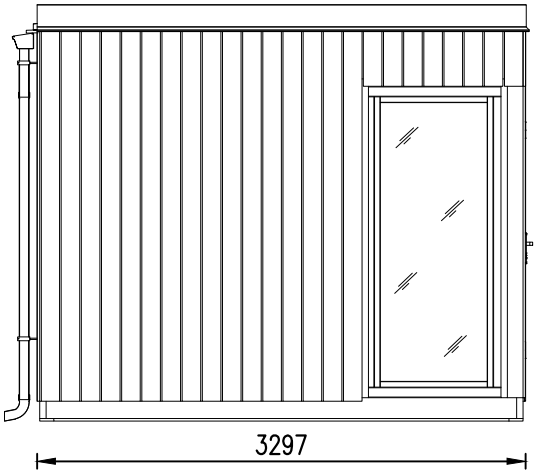

Left

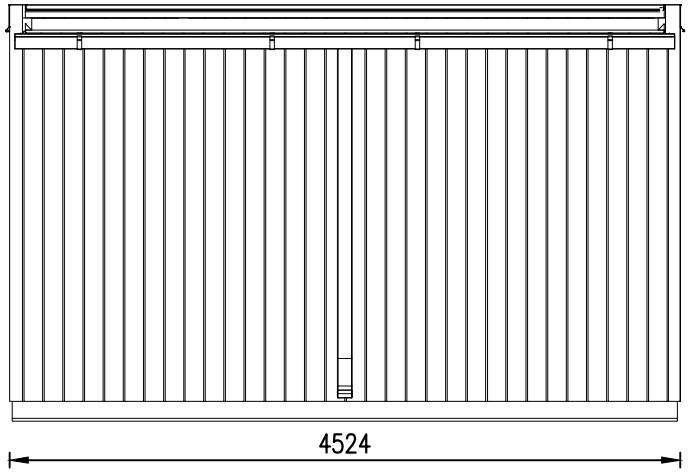

Back

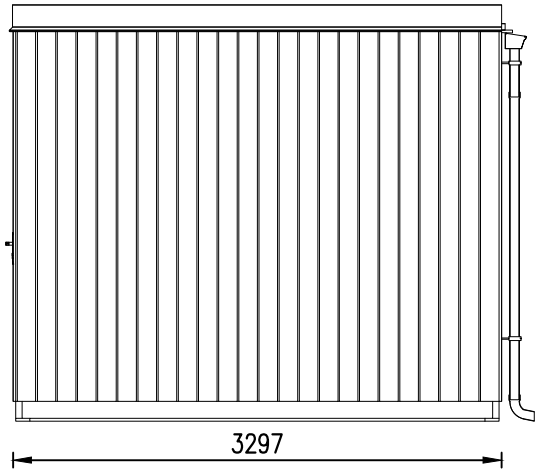

Right

det 1 - 2 pcs
det 2 - 10 pcs
det 3 - 2 pcs
det 4 - 10 pcs
F10 - 20 pcs
F6 - 64 pcs
F7 - 160 pcs

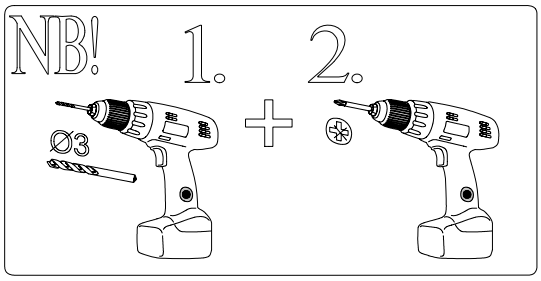

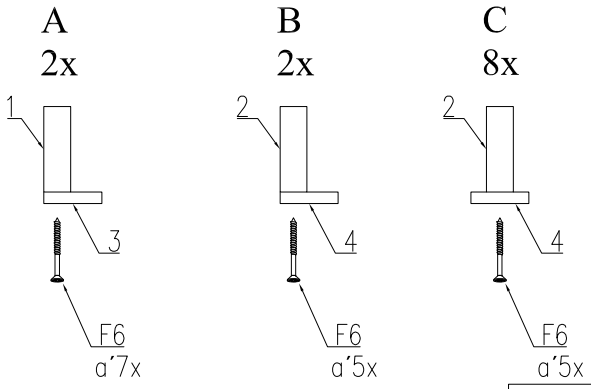

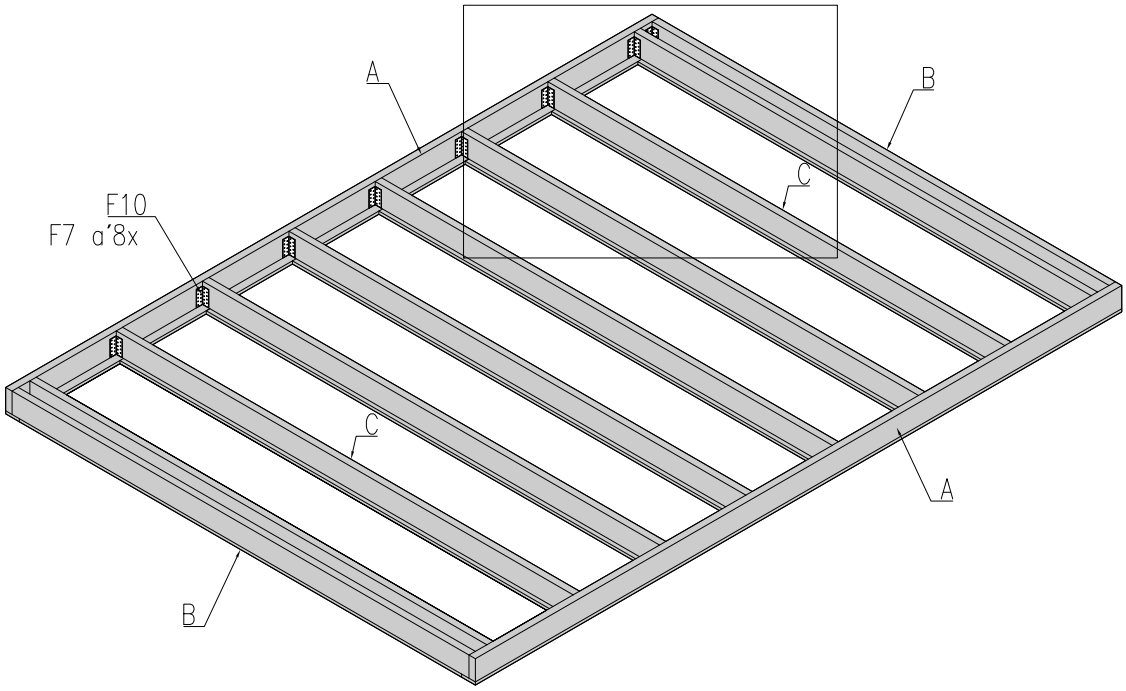

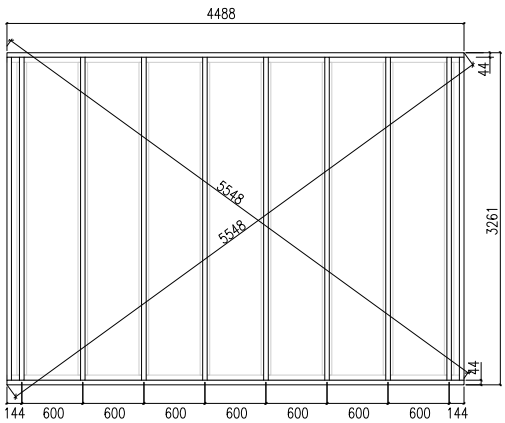

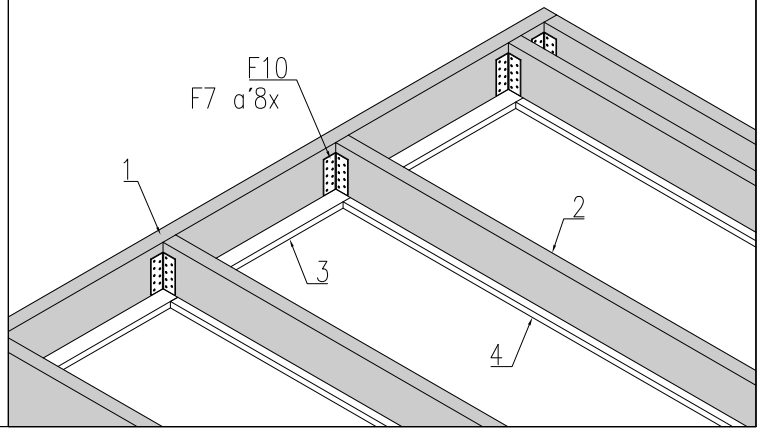

det 5 - 252 pcs
OPTION!

2

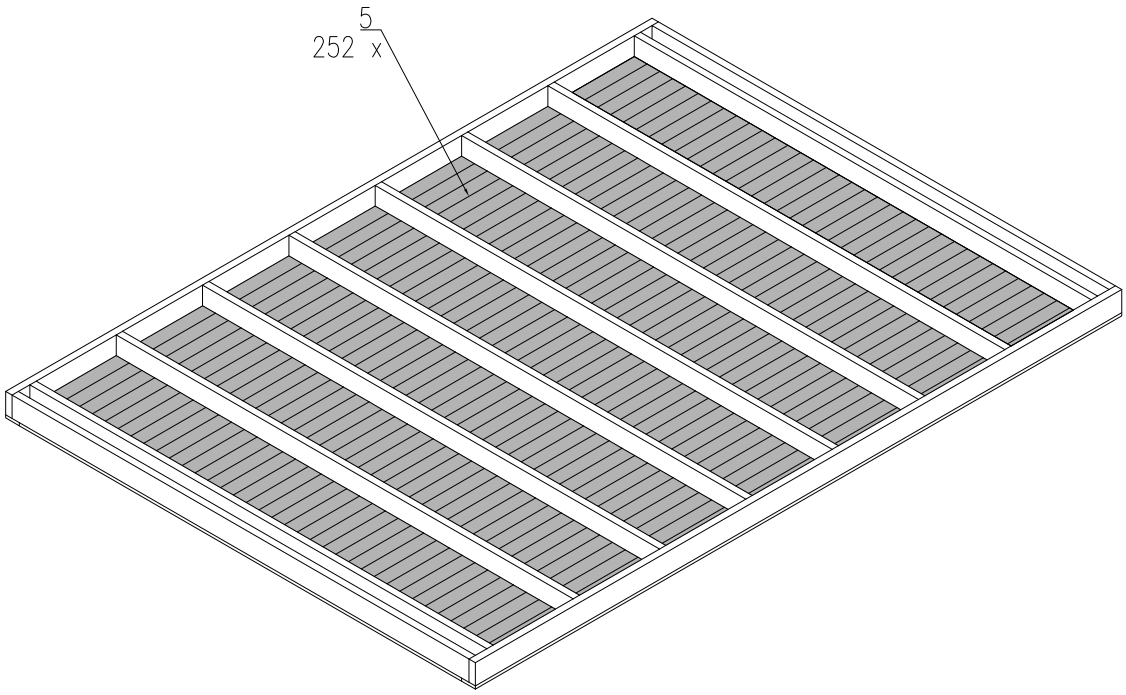

det 7 - 1 pcs
F9 - 2 pcs
F6 - 16 pcs

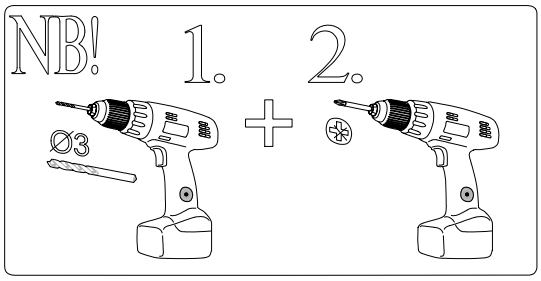

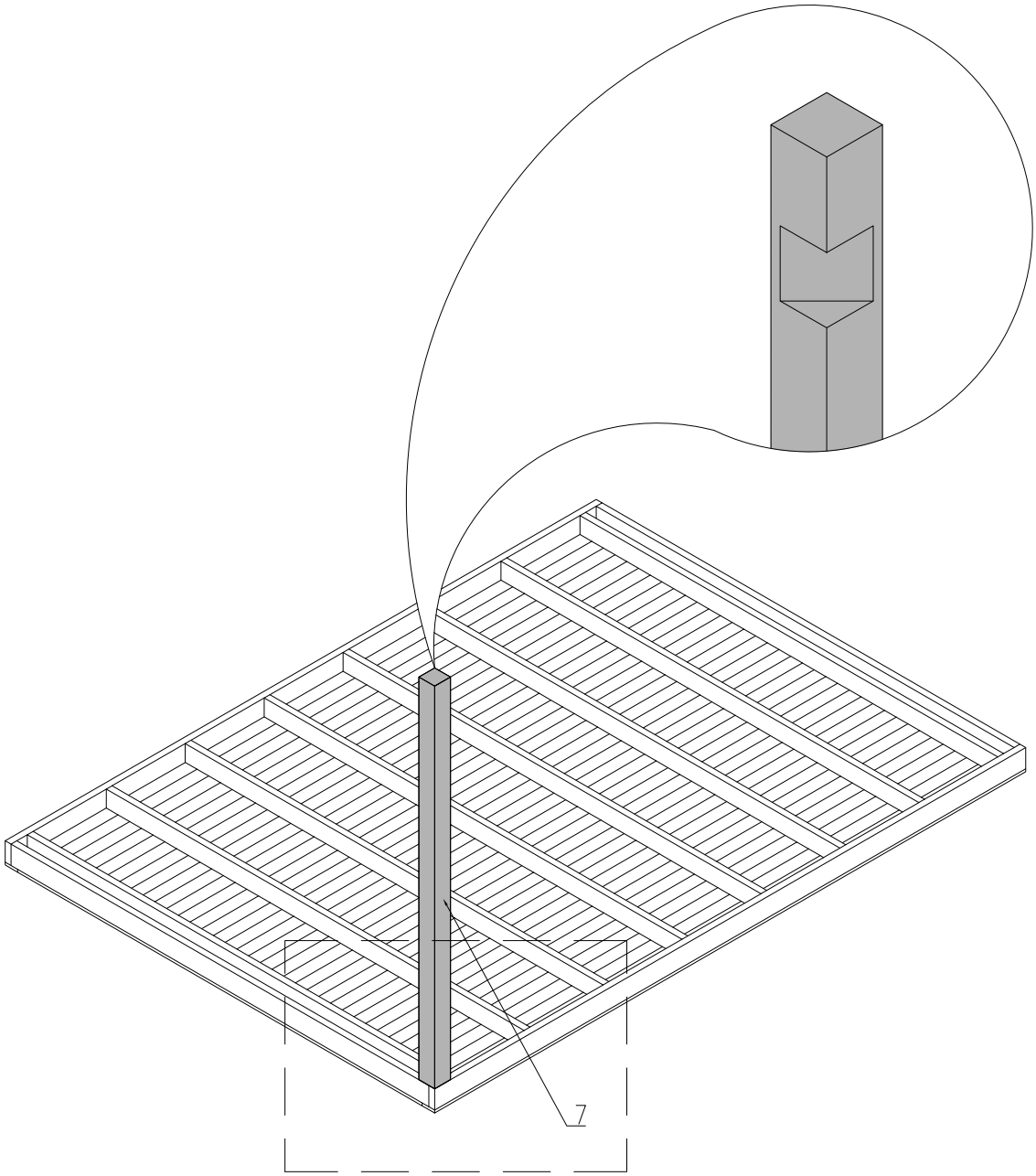

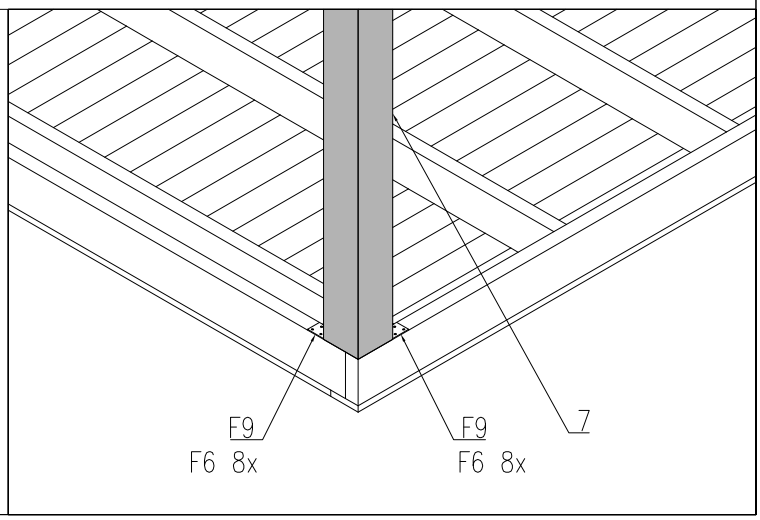

det 6 - 28 pcs
F8 - 230 pcs

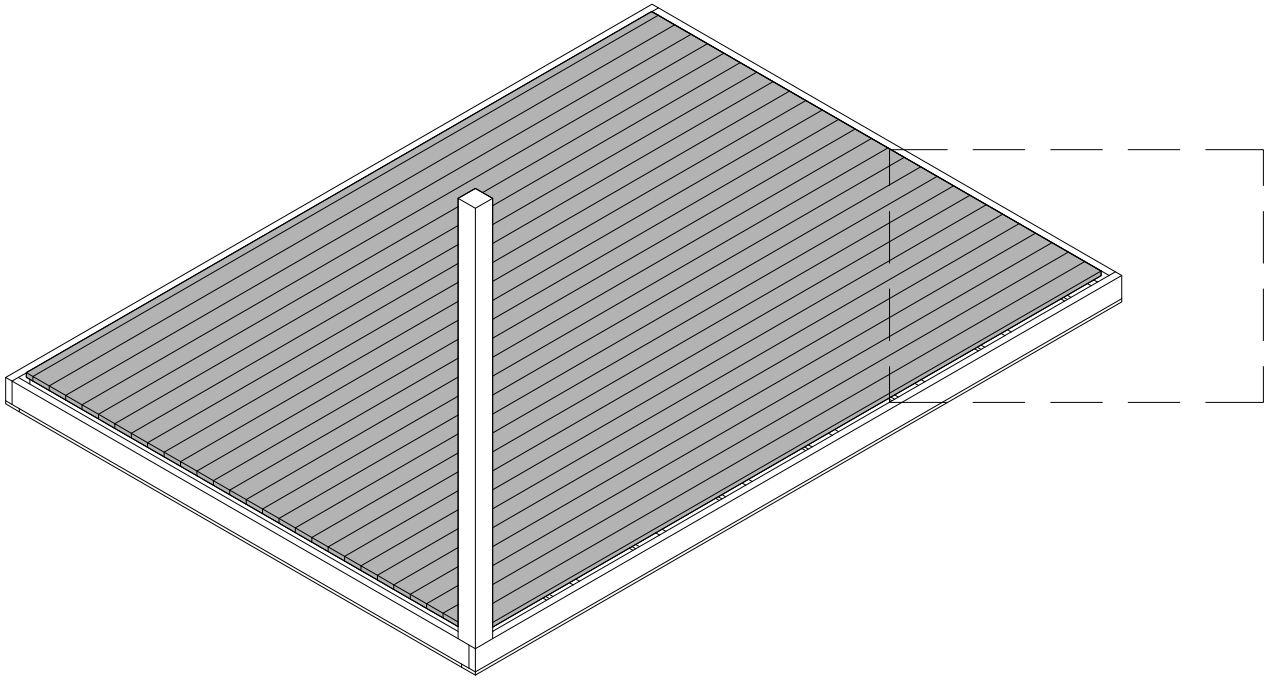

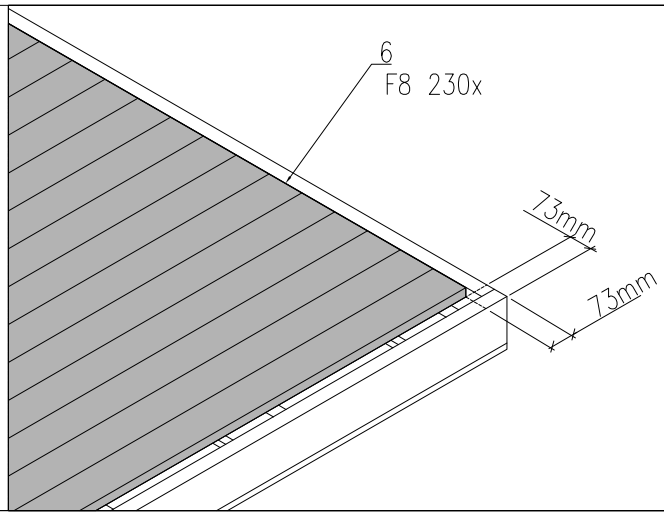

EL1- 6 pcs
EL2 - 4 pcs
EL3 - 1 pcs
EL4 - 1 pcs
det 21 - 2 pcs
det 22 - 1 pcs
det 23 - 1 pcs
det 24 - 1 pcs
det 25 - 1 pcs
det 26 - 1 pcs
F5 - 87 pcs
F6 - 27 pcs

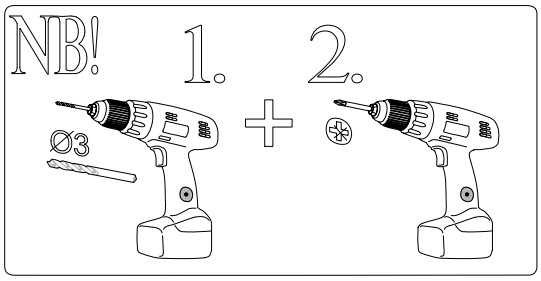

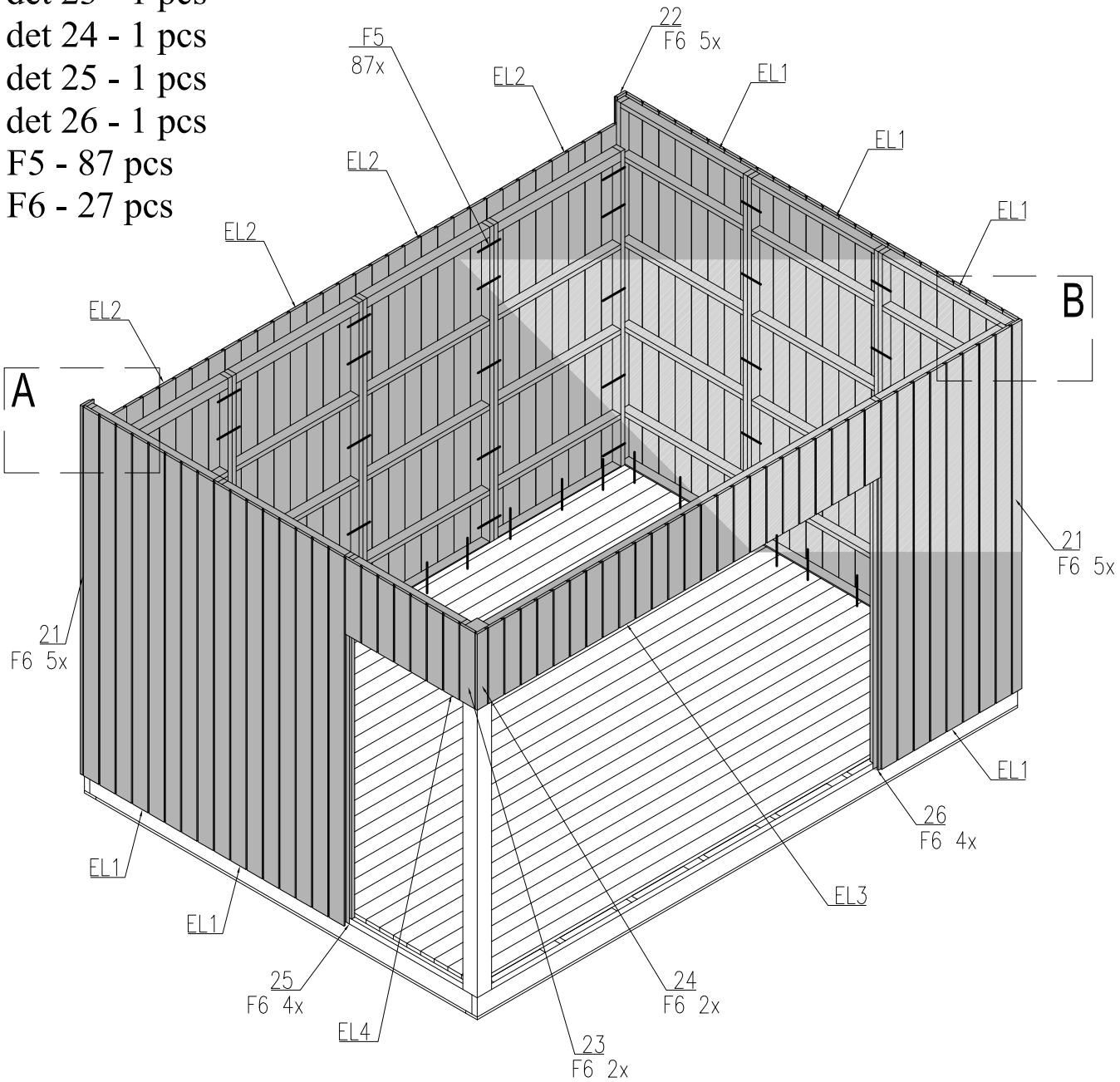

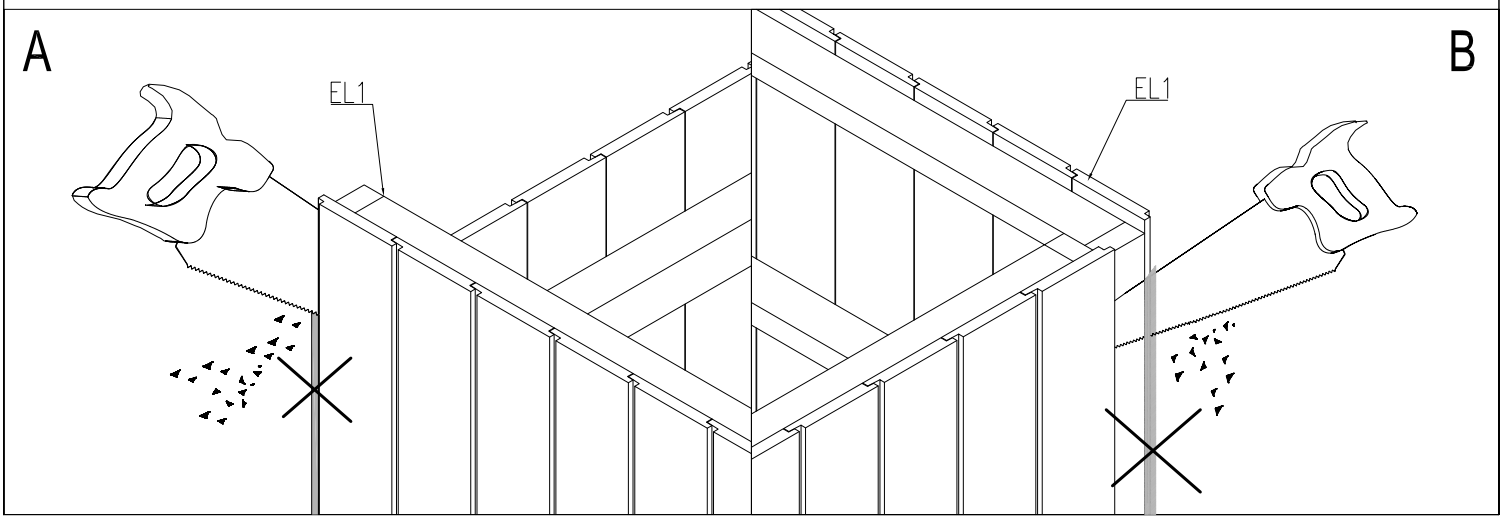

det 8 - 1 pcs
det 9 - 10 pcs
F11 - 8 pcs
F12 - 8 pcs
F4 - 26 pcs
F7 - 224 pcs

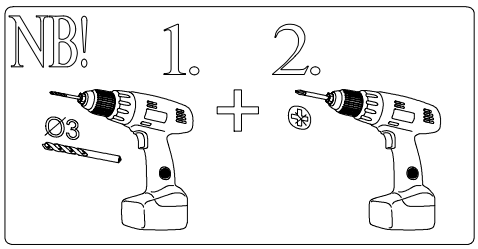

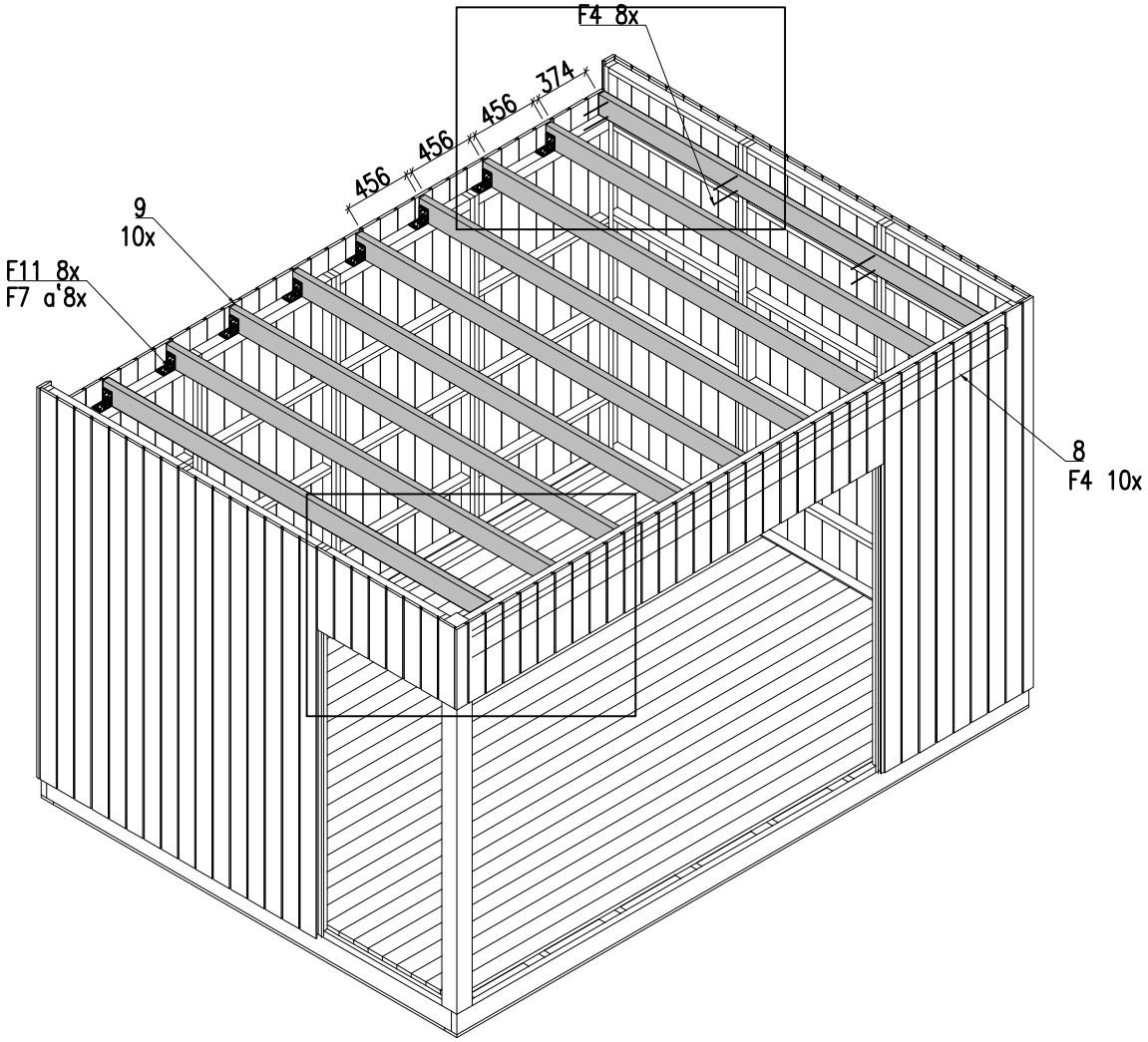

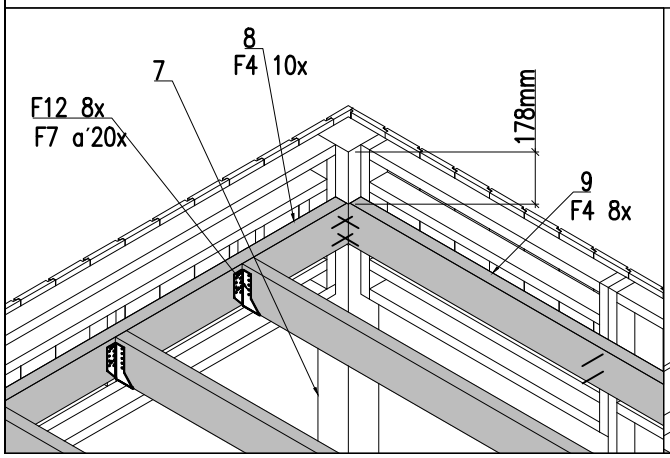

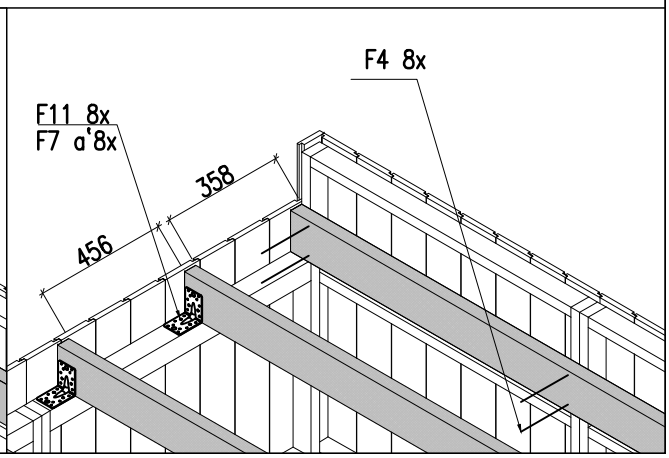

det 11 - 28 pcs
F8 - 280 pcs

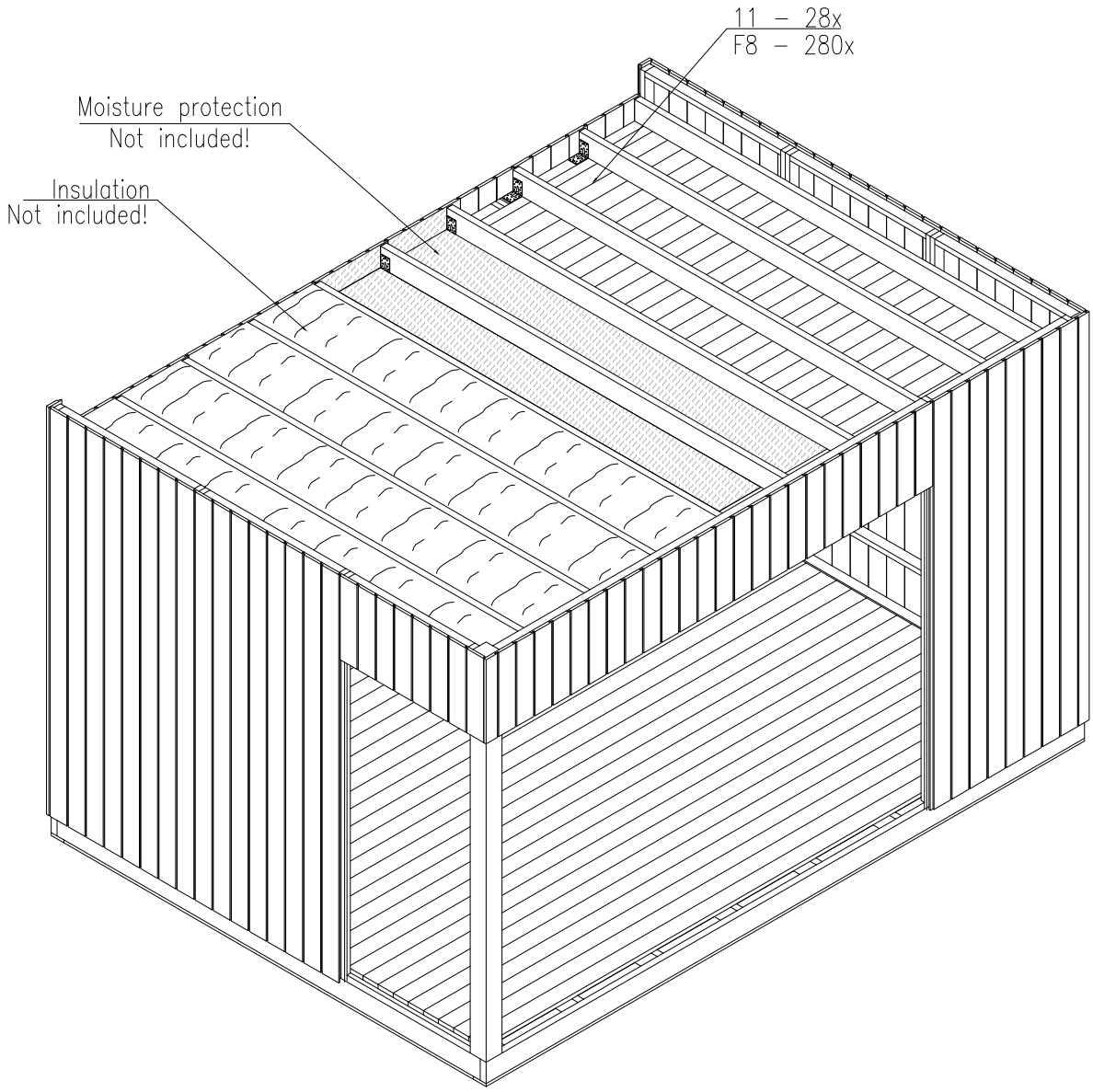

det 10 - 10 pcs
det 12 - 1 pcs
det 13 - 4 pcs
F4 - 10 pcs
F5 - 10 pcs
F6 - 31 pcs

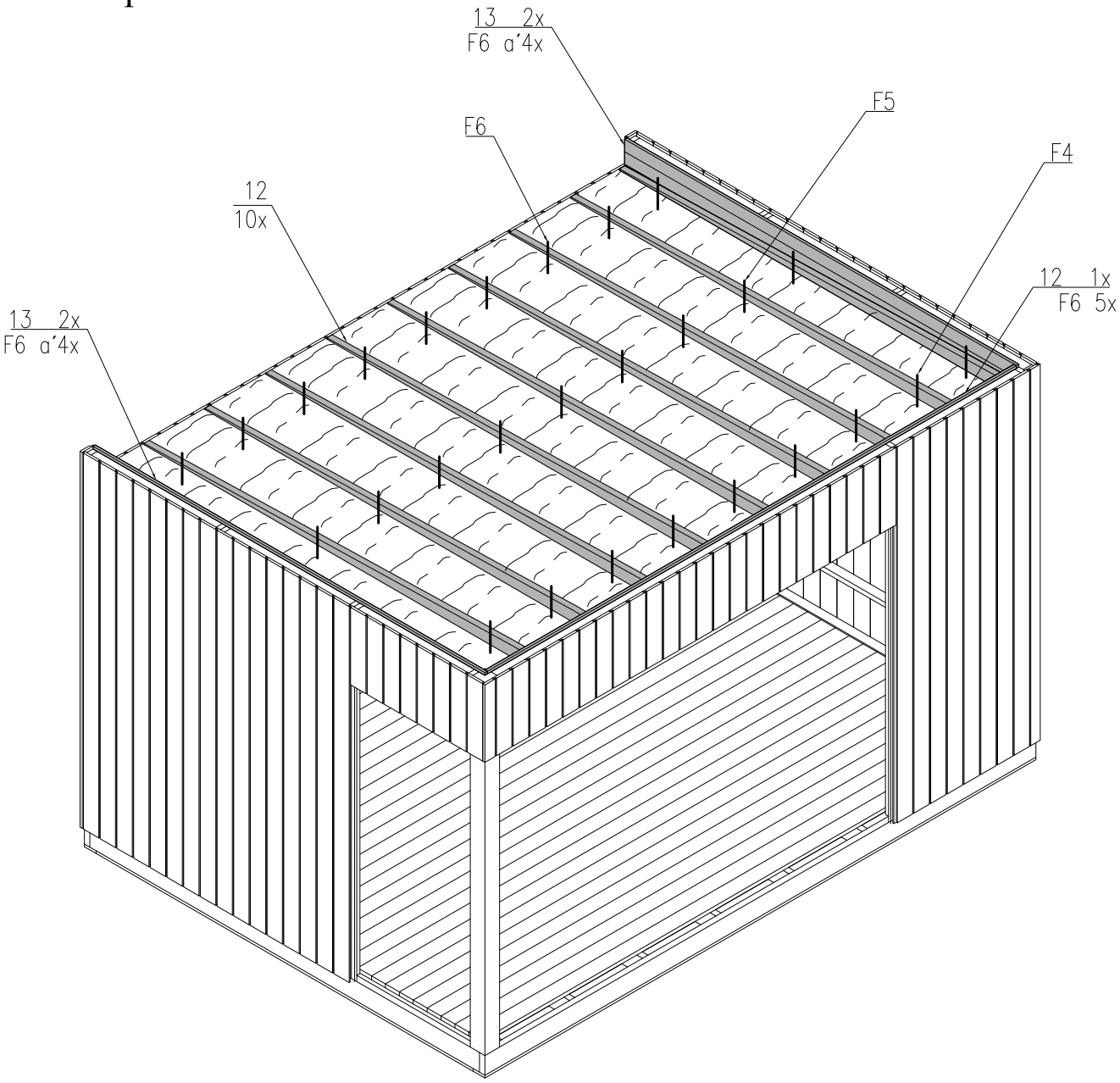

det 12 a - 37 pcs
det 12 b - 37 pcs
det 14 - 2 pcs
det 15 - 1 pcs
det 16 - 2 pcs
det 17 - 1 pcs
F8 - 420 pcs
F6 - 32 pcs

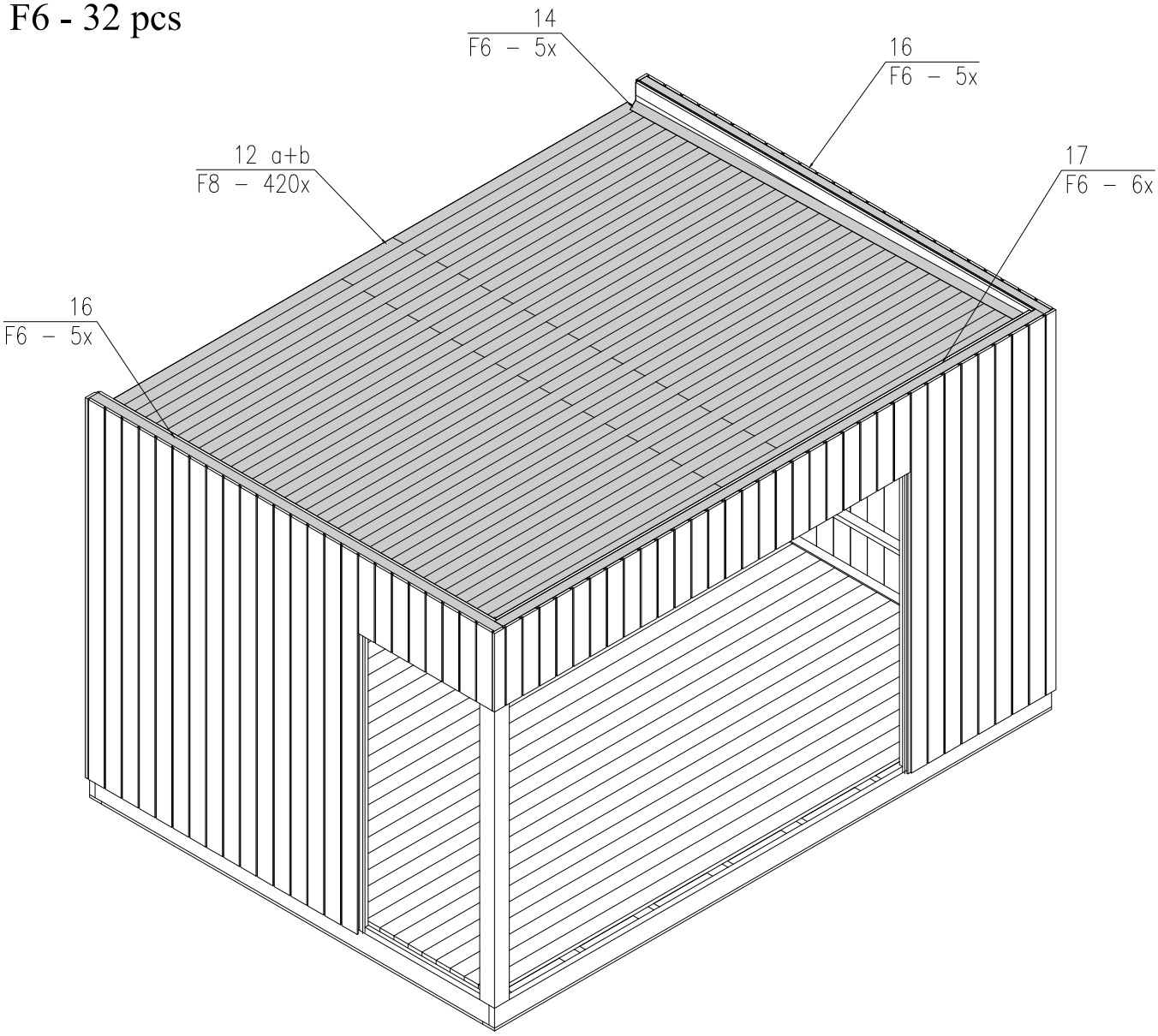

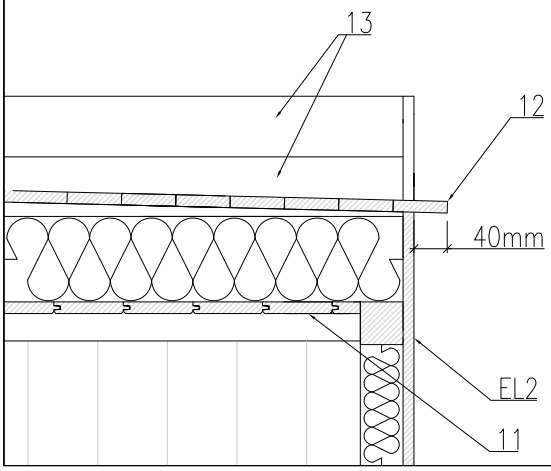

F1 - 1 pcs (OPTION!)
F2 - 1 pcs (OPTION!)

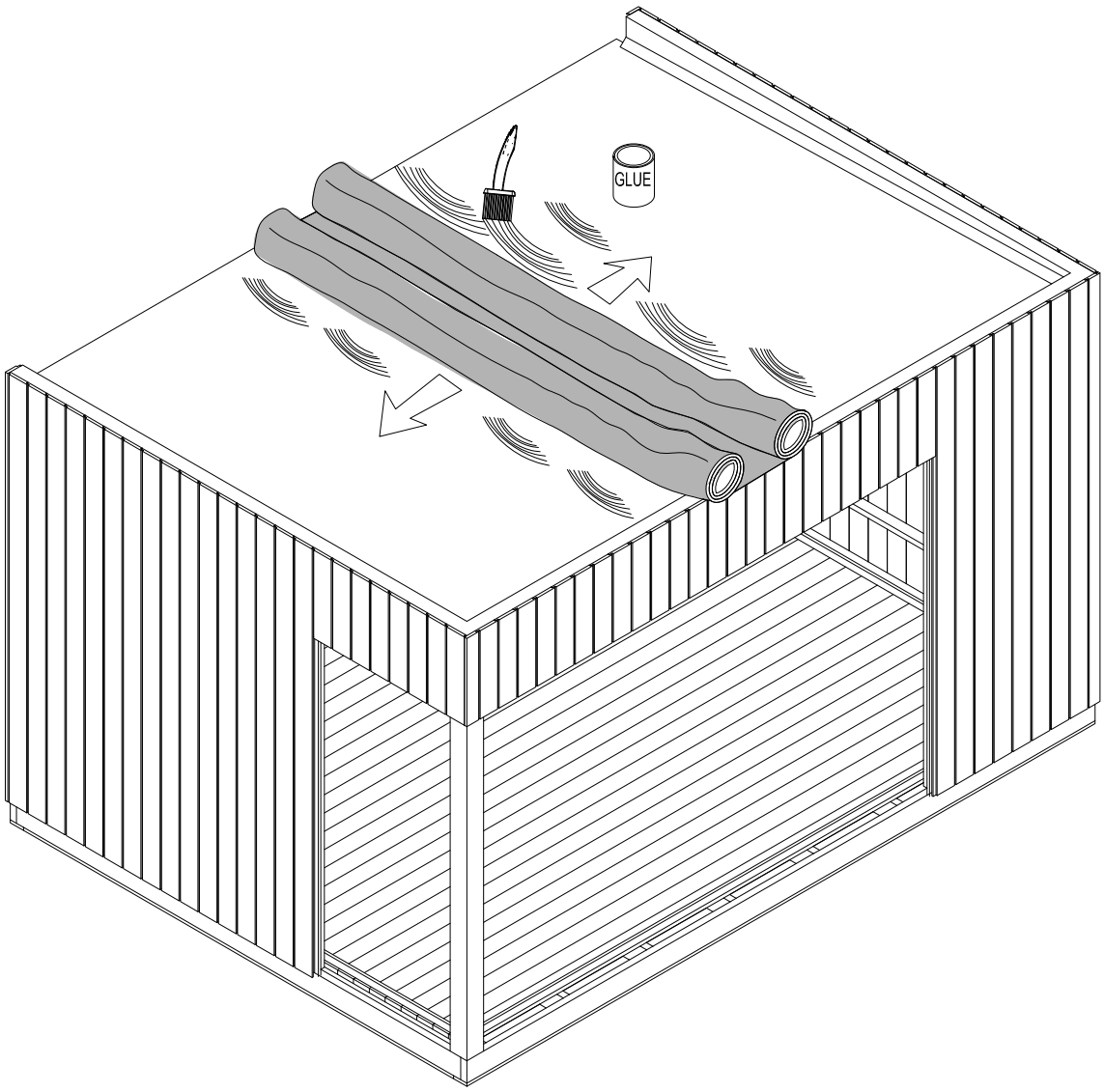

F13 - 2 pcs
F14 - 4 pcs
F15 - 2 pcs
F16 - 70 pcs

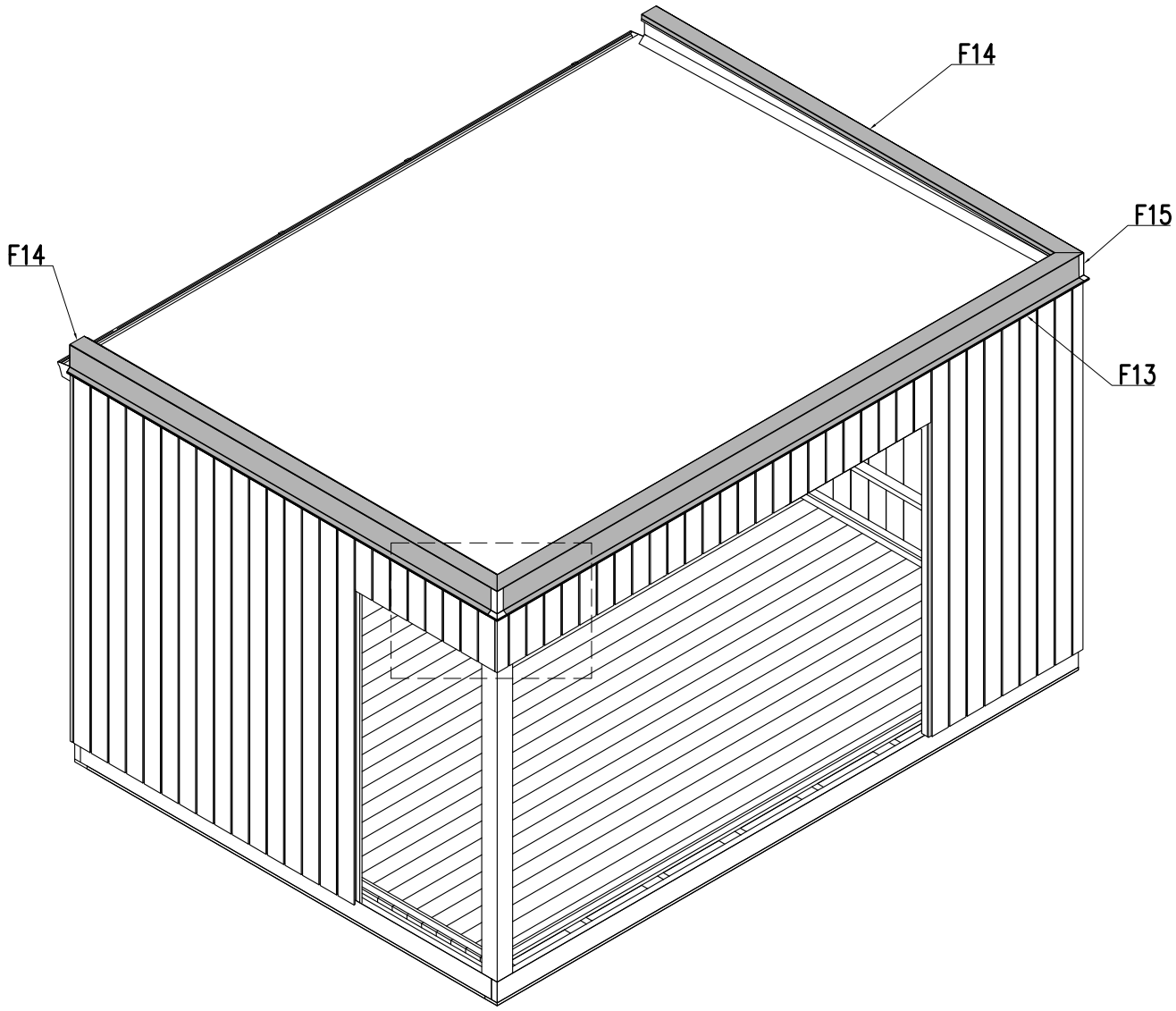

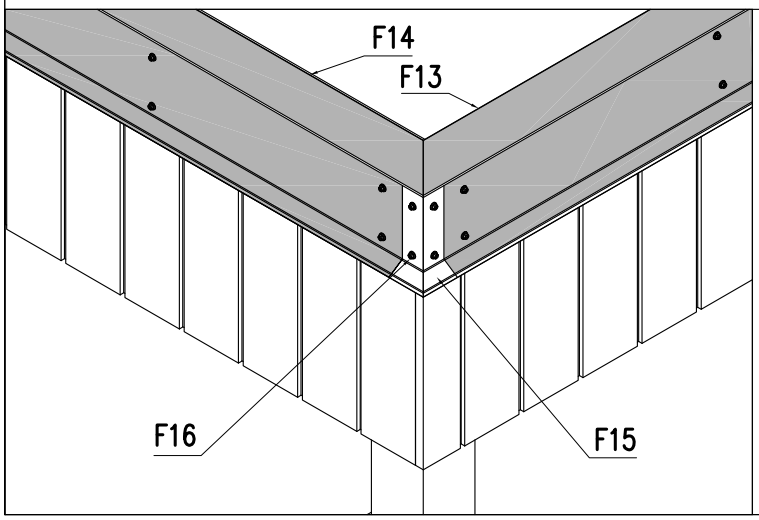

TU70 - 43R - 1 pcs
A70 - 30 - 1 pcs
A70 - 29A - 1 pcs
det 18 - 8 pcs
F6 - 32 pcs

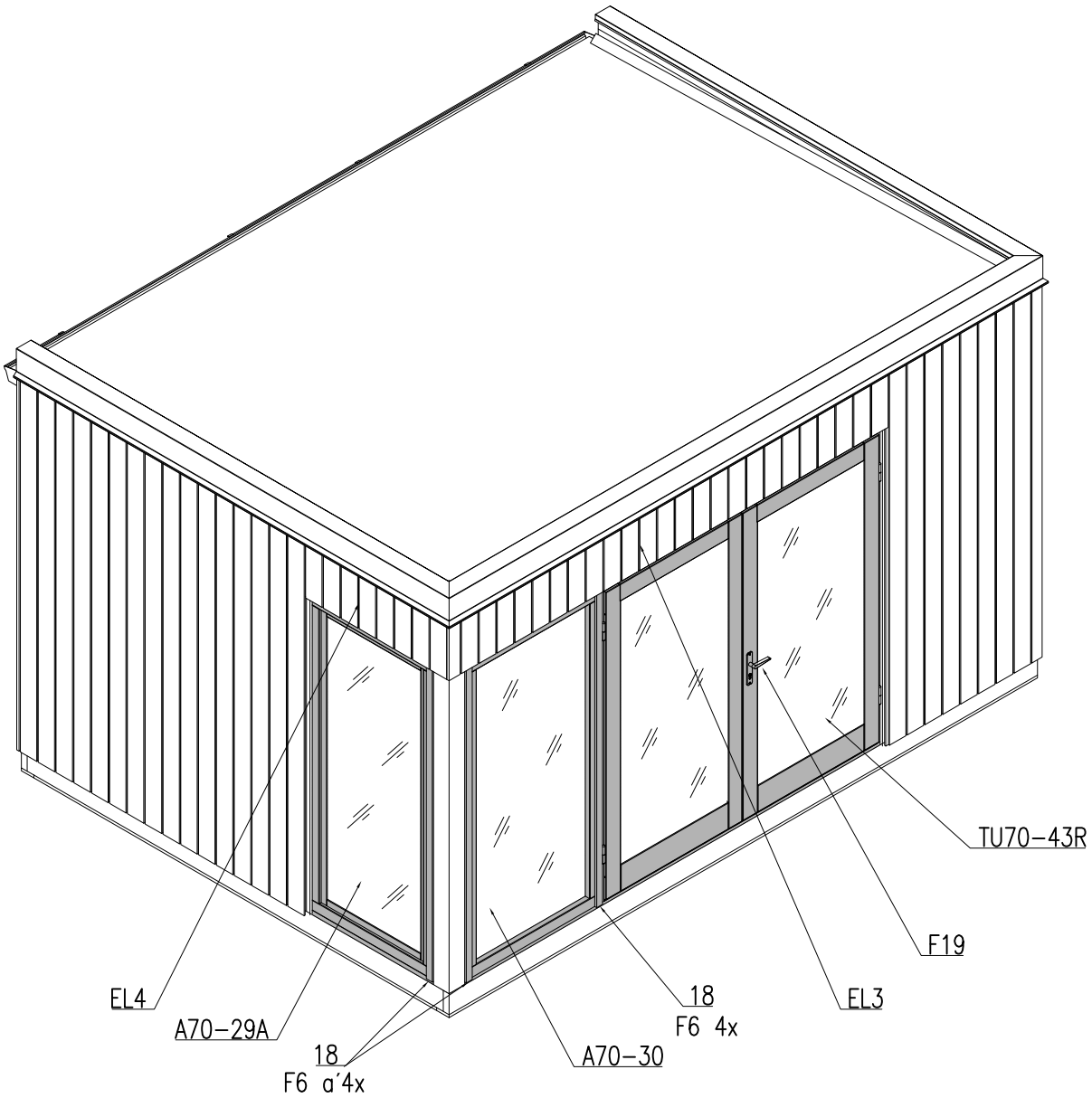

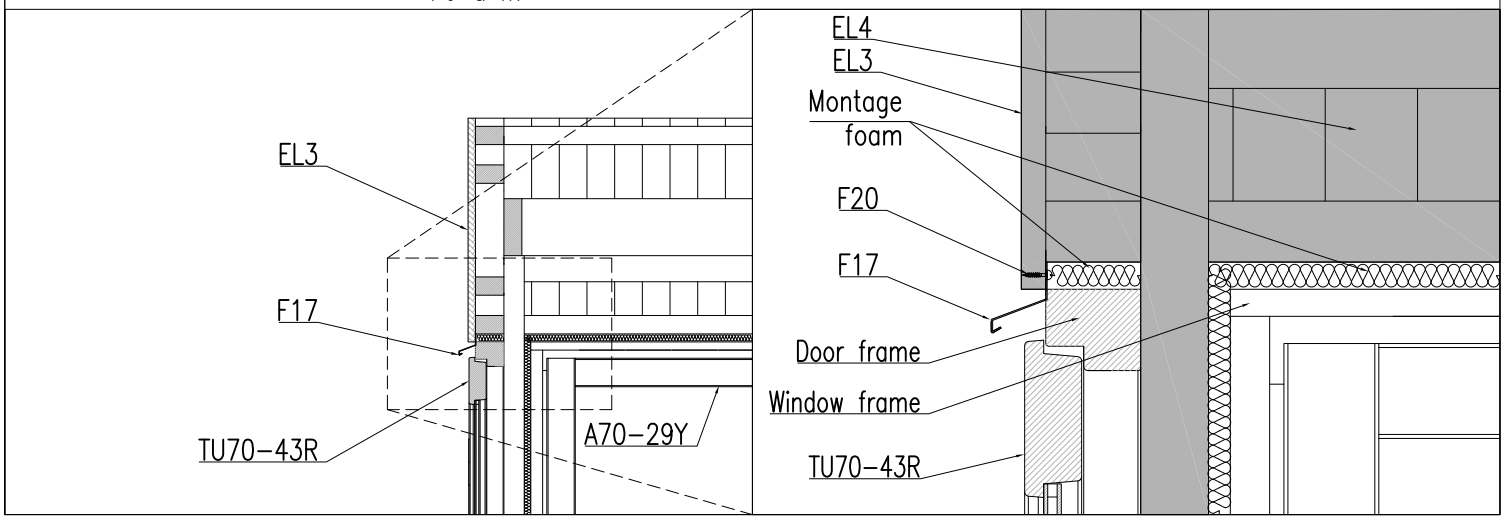

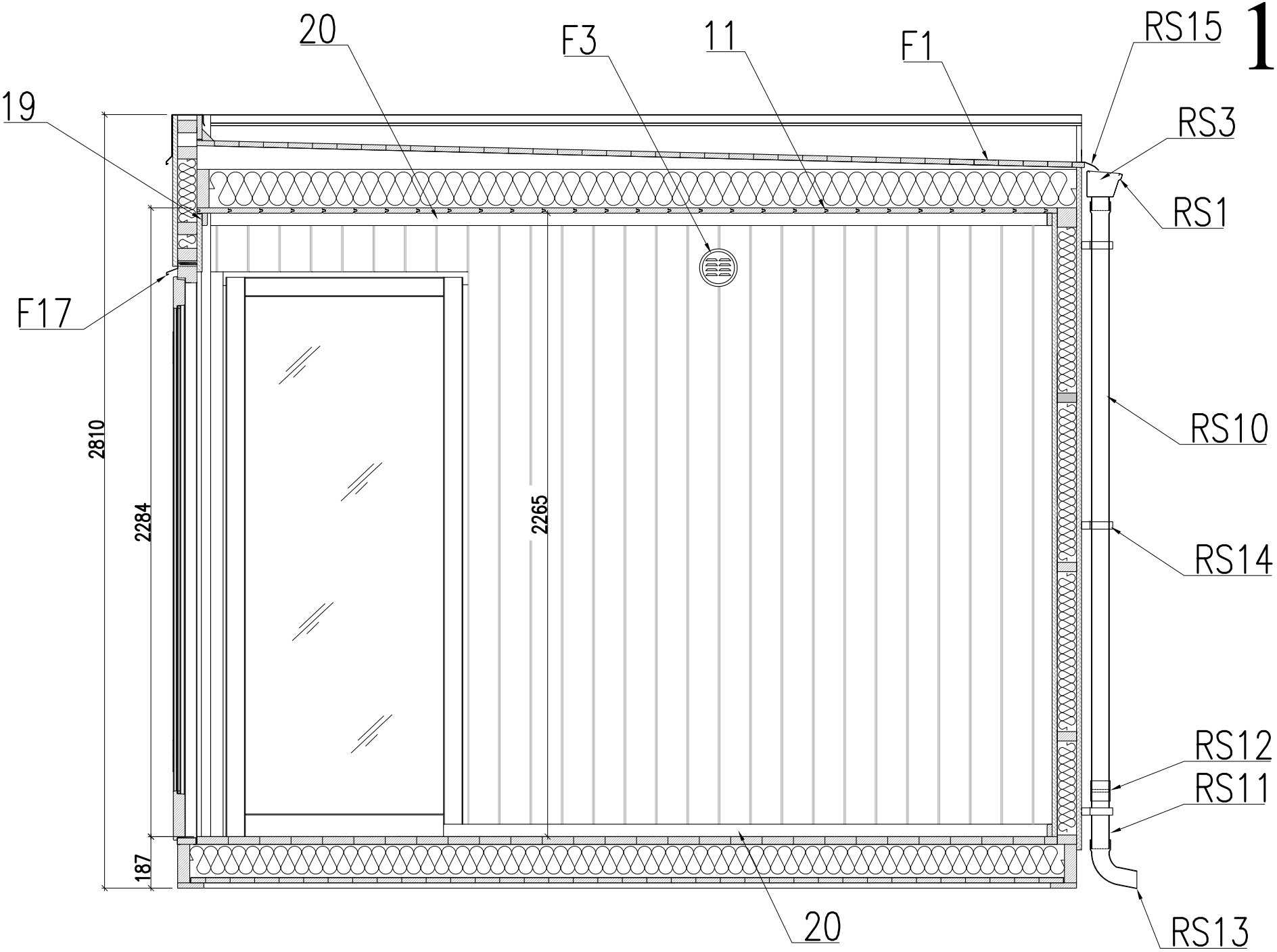
20
F3
11
F1
RS15
19
RS3
RS1
F17
2810
2284
2265
RS10
RS14
RS12
RS11
187
20
RS13

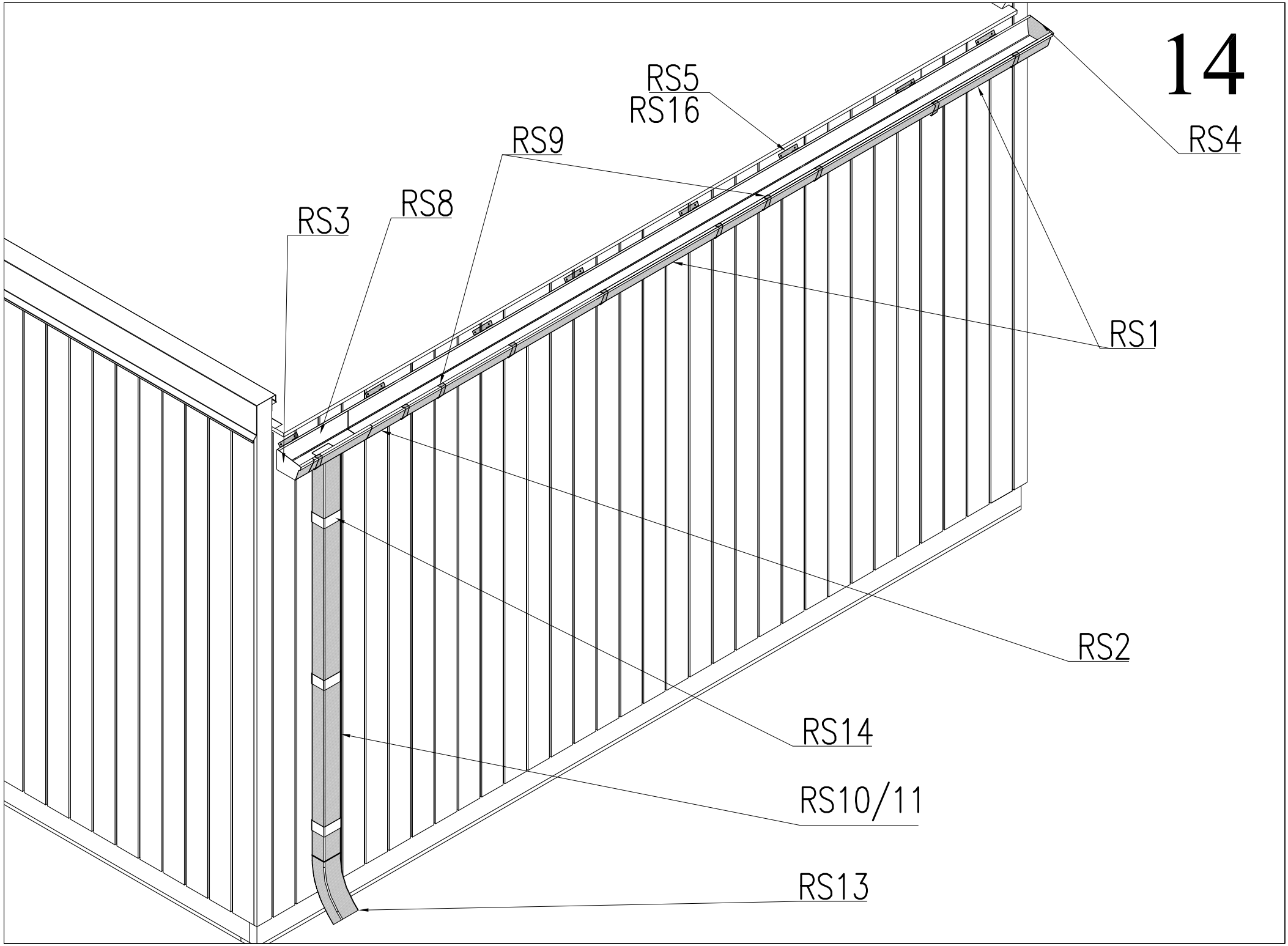
RS5
RS16
RS9
RS8
RS3
RS4
RS1
RS2
RS14
RS10/11
RS13