HUELVA

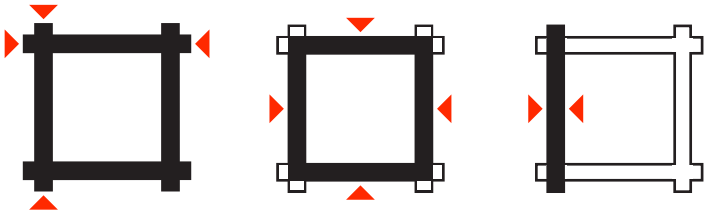

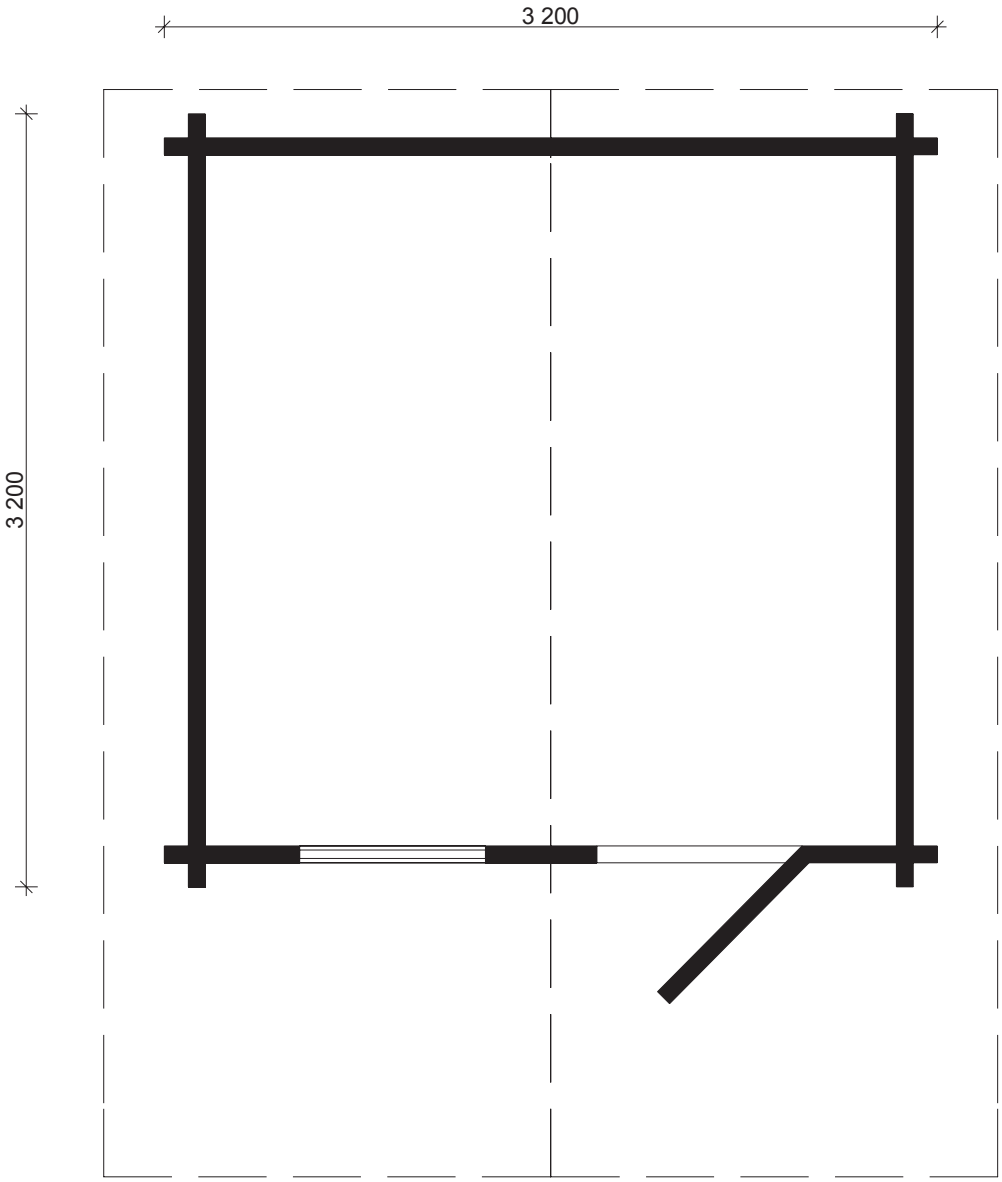

D	Alle angegebenen Maße sind ca.-Maße
GB	All dimensions are approximate !
NL	Alle maten zijn circa maten
NO	Alle vedlagte mal er ca !
E	¡Todas las dimensiones son aproximadas!
PT	Todas as dimensões são aproximadas!
PL	Wszystkie wymiary są przybliżone
EST	Kõik mõõdud on ligilähedased.
IT	Tutte le misure indicate sono circa
DK	alle angivne mål er ca.-mål
S	samtliga mått är ungfärliga
FR	Toutes les dimensions fournies sont approximiatives

HUELVA - 70 mm

320 × 320 cm

		mm	mm	×
01-1		60 / 70	2970	2
01-2			2830	6
02-1		57 / 70	1790/560	1/1
02-2			3200	1
03		114 / 70	3200	17
04			3200	26
05			560	26
06			1790	8
07			460	9
08			--	--
09			--	--
10			--	--
11			--	--
12			3440	2
13			3680	2
14			3920	2
15			4160	2
16		16° / 131 / 70 / 70	4500	2(1+1)
17		70 × 120	4500	3(2+1)
18		114 / 70	3200	2
19		840 × 1955 mm	70 mm ISO	1
20	21	765 ×990 mm	70 mm ISO	--/1
22				--
23		110 / 18	1795	82+2
24		110 / 28	2856	26+1
25		143 / 18	--	--

TENE Kaubandus

HUELVA - 70 mm

320 × 320 cm

		mm	mm	×
26		115 × 18	1835	4
27		90 × 18	1835	4
28		115 × 18	4500	2
29		36 × 25	2250	4
30				2
31			ca. 11,5 m	
32			2080	4
33			4,0×40/ 5,0×70	60/40
34			4,0×50	500
35			1,4×35	50
36				8
37			300-400	

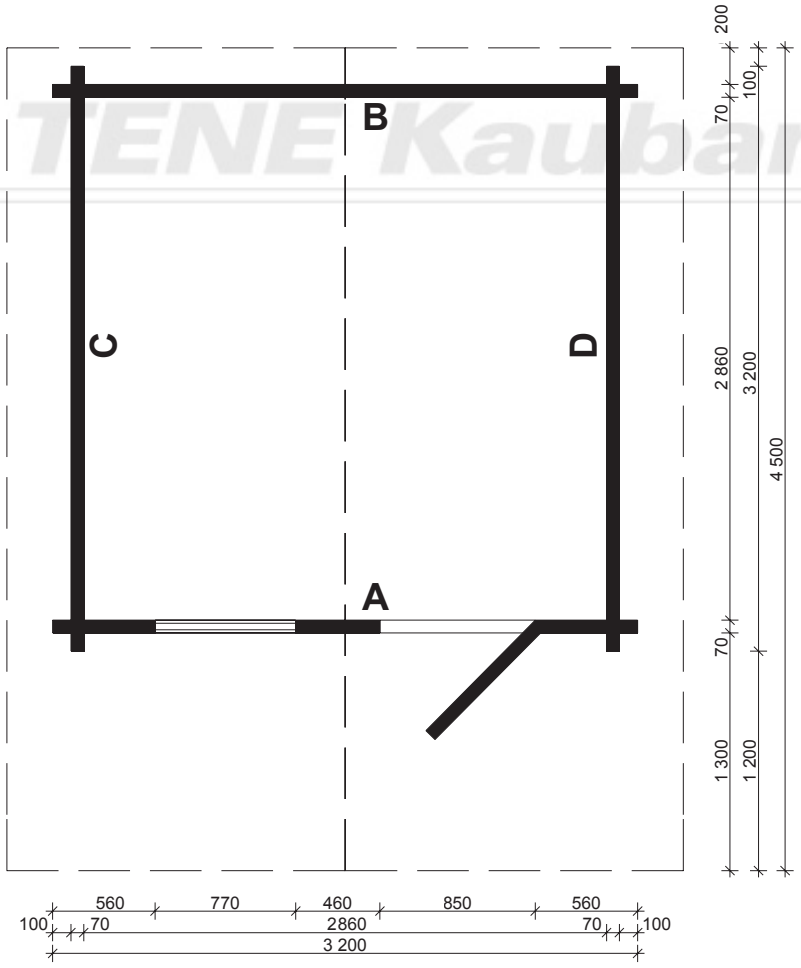

TENE Kaubandus

HUELVA - 70 mm

320 × 320 cm

A

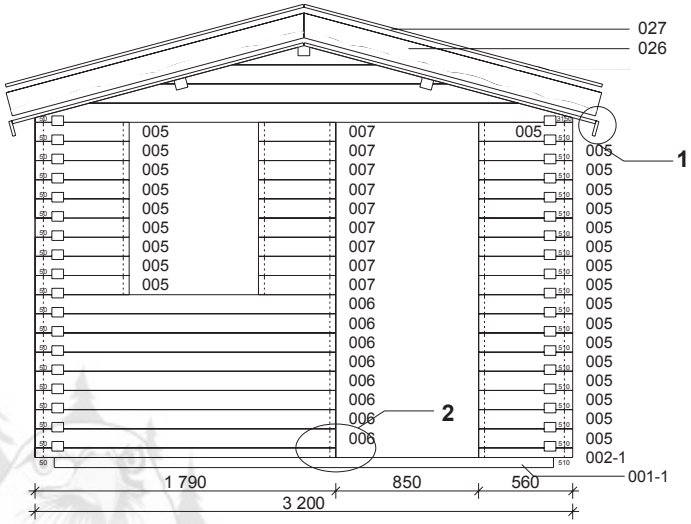

1

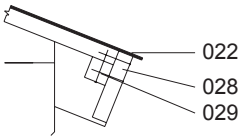

2

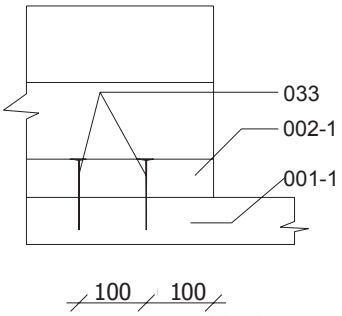

TENE Kaubandus

B

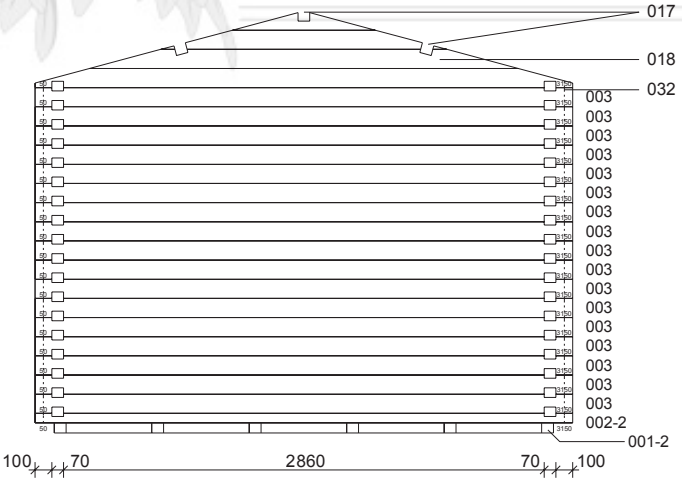

A-A

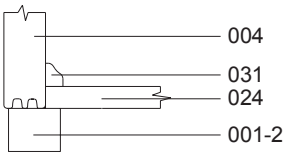

C, D

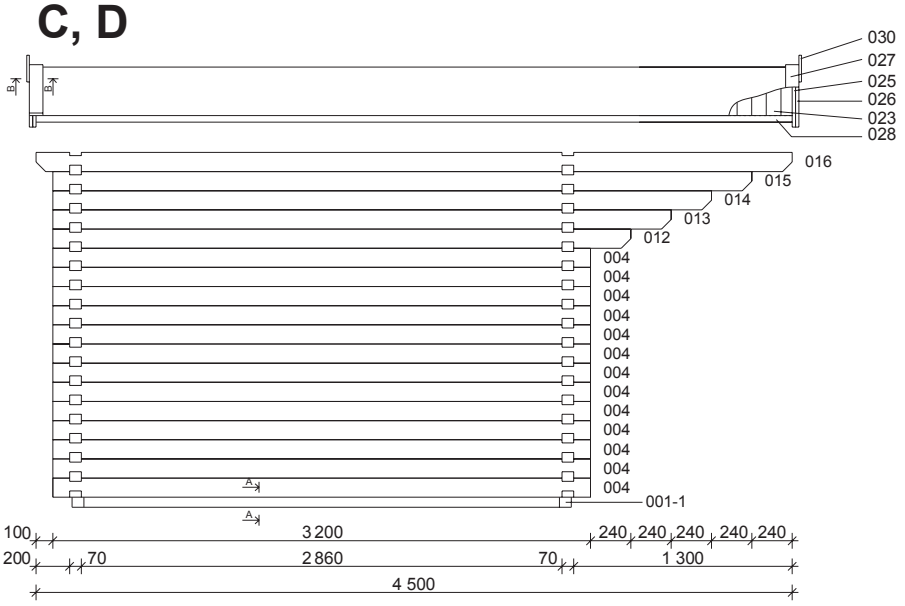

B-B

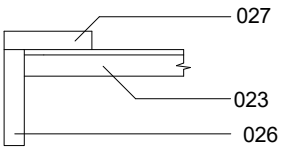

HUELVA - 70 mm

320 × 320 cm

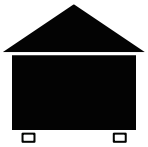

19
ISO 70 mm
840 x 1955 mm
1×

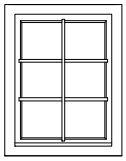

21
ISO 70 mm
765 x 990 mm
1×

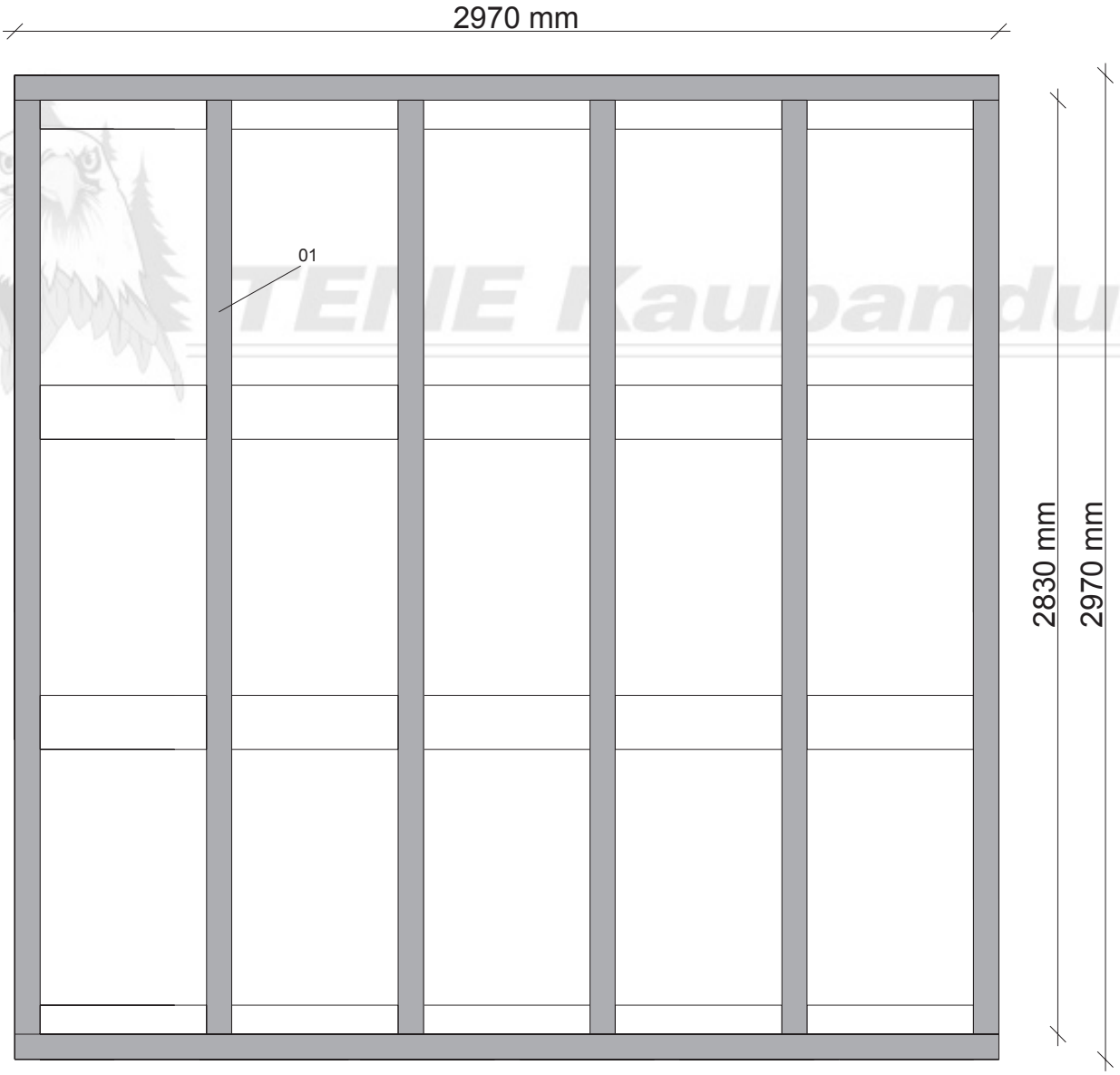

TEME Kaupandus

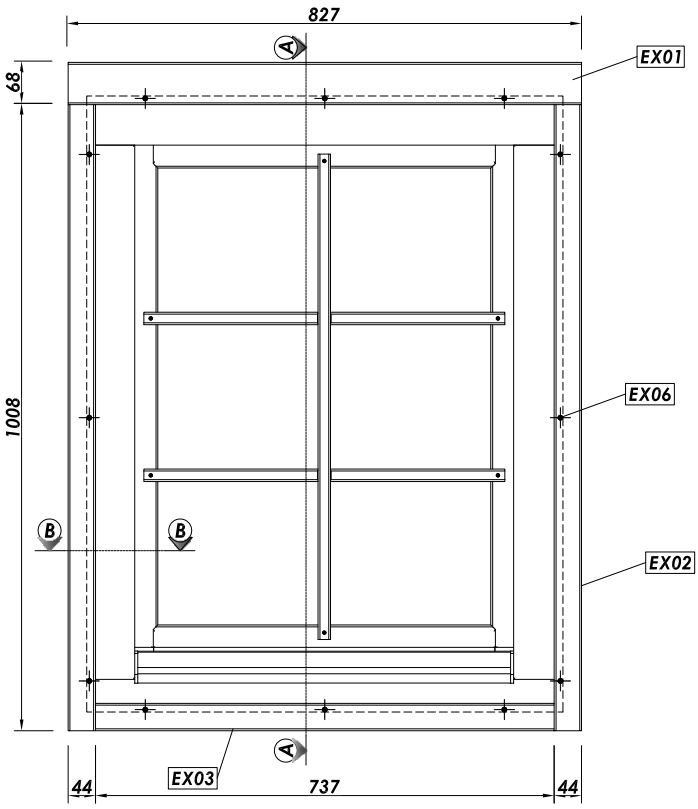

A - A

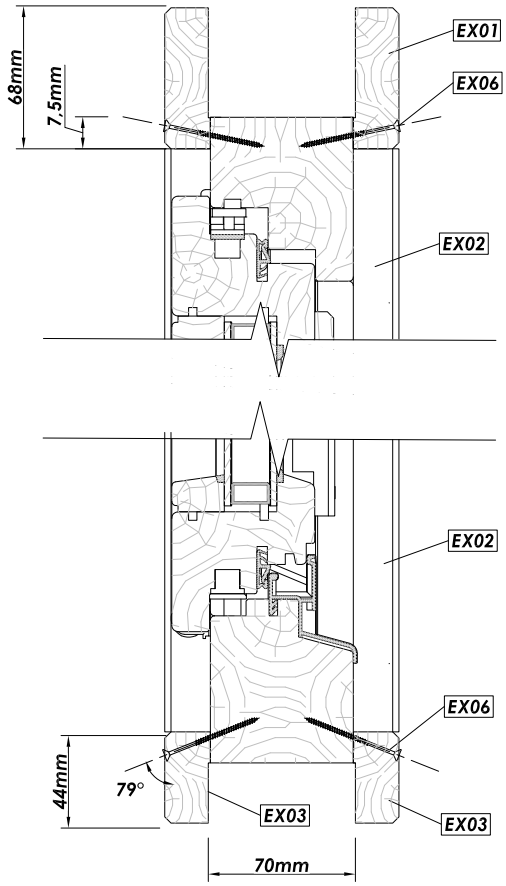

B - B

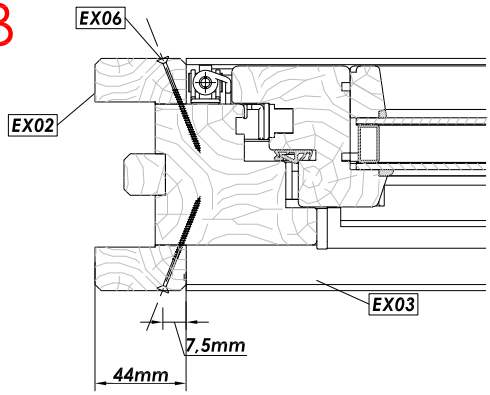

Premium Window 70mm / 765 x 990				
Nr.	**Description**	**Profile mm**	**Length mm**	**Quantity**
EX01	**Exterior- and interior trim**	22x68	827	2
EX02	**Exterior- and interior trim**	22x44	1008	4
EX03			737	2
EX04			--	--
EX05			--	--
EX06	**Screws 3,5 x 50**			24+2