Installation manual

Montageanleitung ● Notice de montage ● Istruzioni per il montaggio ● Manual de montaje ● Monteringsanvisning ● Installatiegids ● Montážní návod ● Asennusohje ● Installationsmanual ● Instrukcja instalacji ● Paigaldusjuhend

Log cabin FR28-3426

Blockhaus ● Maisonnette en poutres ● Casa di travi ● Casa de jardin ● Anneks ● Tuinhuis ● Zahradní domek ● Timmerstuga ● Hirsimökki ● Dom z bali ● Freesprussmaja

Width 340 x Depth 260 cm

Breite/Tiefe ● Largeur/Profondeur ● Lunghezza/Profondita ● Ancho/Profundidad ● Bredde/Dybde ● Breedte/Diepte ● Šířka/Hloubka ● Leveys/Pituus ● Bredd/Längd ● Szerokość/Głębokość ● Laius/pikkus

Log thickness 28 mm

Bohlenstärke ● Épaisseur des murs ● Spessore delle pareti ● Grosor de pared ● Tykkelse ● Wanddikte ● Tloušťka stěny ● Seinän paksuus ● Väggtjocklek ● Grubość ścian ● Seinapaksus

The producer shall have the right to make technical changes to the product ● Technische Änderungen vorbehalten ● Le producteur réserve le droit d'effectuer des modifications techniques au produit ● Il produttore mantiene il diritto di apportare modifiche tecniche al prodotto ● Reservado el derecho a modificaciones técnicas ● Produsent forbeholder seg retten til å endre tekniske egenskaper ved produktet ● Alle rechten en technische wijzigingen voorbehouden ● Výrobce si vyhrazuje právo na technické změny výrobku ● Valmistaja pidättää oikeuden tehdä tuotteeseen teknisiä muutoksia ● Tillverkaren har rätt att utföra tekniska förändringar för produkten ● Producent zastrzega sobie prawo do dokonywania zmian technicznych produktu ● Tootja jätab endale õiguse muuta toote tehnilisi omadusi

Pos	SPECIFICATION-STÜCKLISTE-NOMENCLATURE-ELEMENTI-ESPECIFICATIÓN FR28-3426	Pcs	Profile (mm)	Length (mm)
001	100 3144 100	17	28x114	3400
002	200 3144 200	2	28x114	3600
003	1152 100	12	28x114	1280
004	100 207	22	28x114	335
005		22	28x114	175
009	100 2344 100	2	28x57	2600
010	100 2344 100	12	28x114	2600
011	787 100	44	28x114	915
W2-1	333 008 007 006 872	1		
WA-1	455 015 014 013 012 2600	1		
WB-1	455 015 014 013 012 2600	1		
AR1	Foundation- Fundament- Fondation- Fondazione- Vigas de cimentación	5	70x45	3190
Sla1	Slat- Leiste- Baguette- Listello- Listón	1	19x28	840
SP1	Support brace- Stützleiste- Baguette de support- Listello di supporto- Listón de soporte	1	45x45	1198
PR1	Purlin- Dachpfette- Arbalétrier- Arcareccio- Correa 200 3144 200	2	44x140	3600
PR2	Purlin- Dachpfette- Arbalétrier- Arcareccio- Correa 200 3144 200	1	44x140	3600
FB2-1	Floor board- Fussbodenbrett- Madrier du plancher - Tavola pavimento- Tabla de suelo	36	89x19	2340
RB2-1	Roof board- Dachbrett- Madrier du toit- Tavola tetto- Tabla de tejado	82	89x19	1480
Dia-1	Diamond- Deckbrett- Madrier- Tavola di copertura- Rombo	3	19x140	300
EaE4-1	Eave edging- Dachrandbrett- Madrier en bordure du toit- Tavola bordo tetto- Tabla de valadizo	2	19x70	3600
FaB3-1	Facia board- Giebelblende- Écran frontal- Schermo frontone- Tabla de facia	4	16x120	1520
FaB2-1	Facia board- Giebelblende- Écran frontal- Schermo frontone- Tabla de facia	1	16x95	631
FaB2-2	Facia board- Giebelblende- Écran frontal- Schermo frontone- Tabla de facia	1	16x95	631

Pos	SPECIFICATION-STÜCKLISTE-NOMENCLATURE-ELEMENTI-ESPECIFICATIÓN FR28-3426	Pcs	Profile (mm)	Length (mm)
FlB2-1	Floor beading- Fussbodenleiste- Baguette du plancher- Listello pavimento- Listón de suelo	8	19x19	1600
RE2-1	Roof edge reinforcement- Dachrandleiste- Baguette en bordure du toit- Rinforzo bordo tetto- Refuerzo borde tejado	2	32x40	3600
Rel-1	Roof element- Dachelement- Panneau de toit- Elemento di tetto- Elemento tejado	1	51x586	1238
Rel-2	Roof element- Dachelement- Panneau de toit- Elemento di tetto- Elemento tejado	1	51x586	1238
StB1-1	Storm brace- Sturmleiste- Protection contre le vent- Antivento- Protector contra tormentas	4	25x45	2000
Fim	-Fixing kit- Befestigungsset- Moyens de fixation- Materiale di fissaggio- Kit de fijación	1	USE	
QPOYP 8x60Zn	Bolt -Schloss-schraube -Boulon- Bullone- Perno- M8x60mm PUPO	8	StB1-1	
QULSI 30x35	Cylinder- Zylinderschloss- Serrure a mortaiser- Serratura a cilindro- Bombin- 30.35	1	U28-26P	
QLIU KAPal	Door fittings- Türbeschlag- Ferrure- Ferramenta porta- Manilla puerta- QLIUKAPal	1	U28-26P	
QNA1 4x40Me	Nail- Nagel- Clou- Chiodo- Clavo- 1.4x40mm	32	FlB2-1	
QNA2 2x50Zn	Nail- Nagel- Clou- Chiodo- Clavo- 2.5x50mm	200	FB2-1	
QNA3 x70Zn	Nail- Nagel- Clou- Chiodo- Clavo- 3x70mm	250	RB2-1	
QMUK K8Zn	Nut- Schraubenmutter- Écrou- Dado- Tuerca- M8mm	8		
QKRPP3 _5x40Zn	Screw- Schraube- Vis- Vite- Tornillo- 3.5x40mm	20	Dia; EaE	
QKRPP 3x20Zn	Screw- Schraube- Vis- Vite- Tornillo- 3x20mm	30	A28-22Y; U28-26P	
QKRPP4 _5x50Zn	Screw- Schraube- Vis- Vite- Tornillo- 4.5x50mm	40	FaB; RE; Sla	
QKRPP4 _5x70Zn	Screw- Schraube- Vis- Vite- Tornillo- 4.5x70mm	30	002; SP1+RB2-1; Rel-x+RB2-1	
QKRPP 5x90Zn	Screw- Schraube- Vis- Vite- Tornillo- 5x90mm	12	PRx; Rel-x+SP1	
QKRPP6 x120Zn	Screw- Schraube- Vis- Vite- Tornillo- 6x120mm	4	W2-1; Rel-x+PR1	
QSE8 x22Zn	Washer- Dichtscheibe- Joint- Rondella- Arandela- 8x22mm	8		
QLIA-P	Window fittings- Fenstergriff- Poigne de la fenétre- Maniglia finestra- Manilla- QLIA-P	4	A28-22Y	
QFK1 40Zn	Window stop- Fensterfeststelle- Crémaillere- Fissativo finestra- Fijador de ventana- QFK140Zn	4	A28-22Y	

Pos	SPECIFICATION-STÜCKLISTE-NOMENCLATURE-ELEMENTI-ESPECIFICATIÓN FR28-3426	Pcs	Profile (mm)	Length (mm)
A28-22Y	Window - Fenster - Fenetre - Finestra-Ventana 765x1210 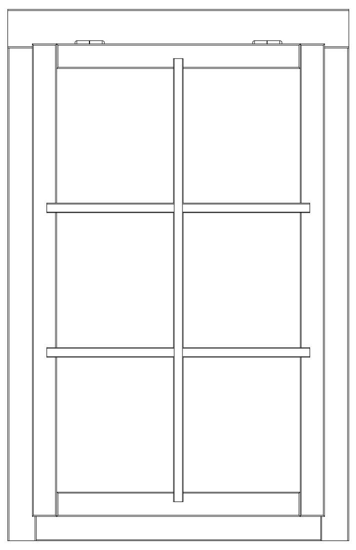 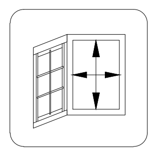 665x1110mm	4		
U28-26P	Door - Tür - Porte - Porta-Puerta 835x1880 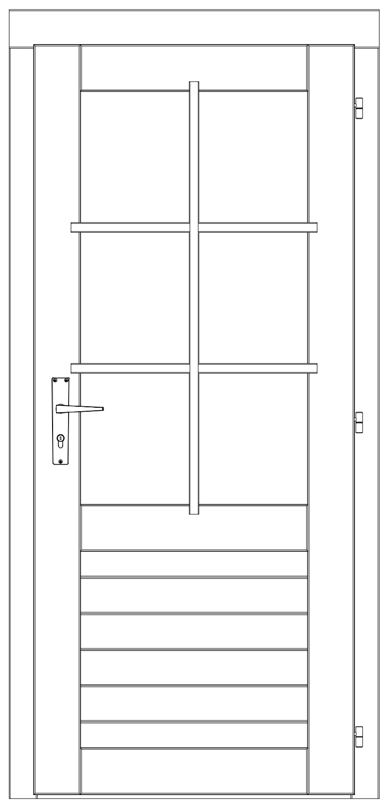 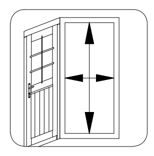 735x1811mm	1		

Object name FR28-3426

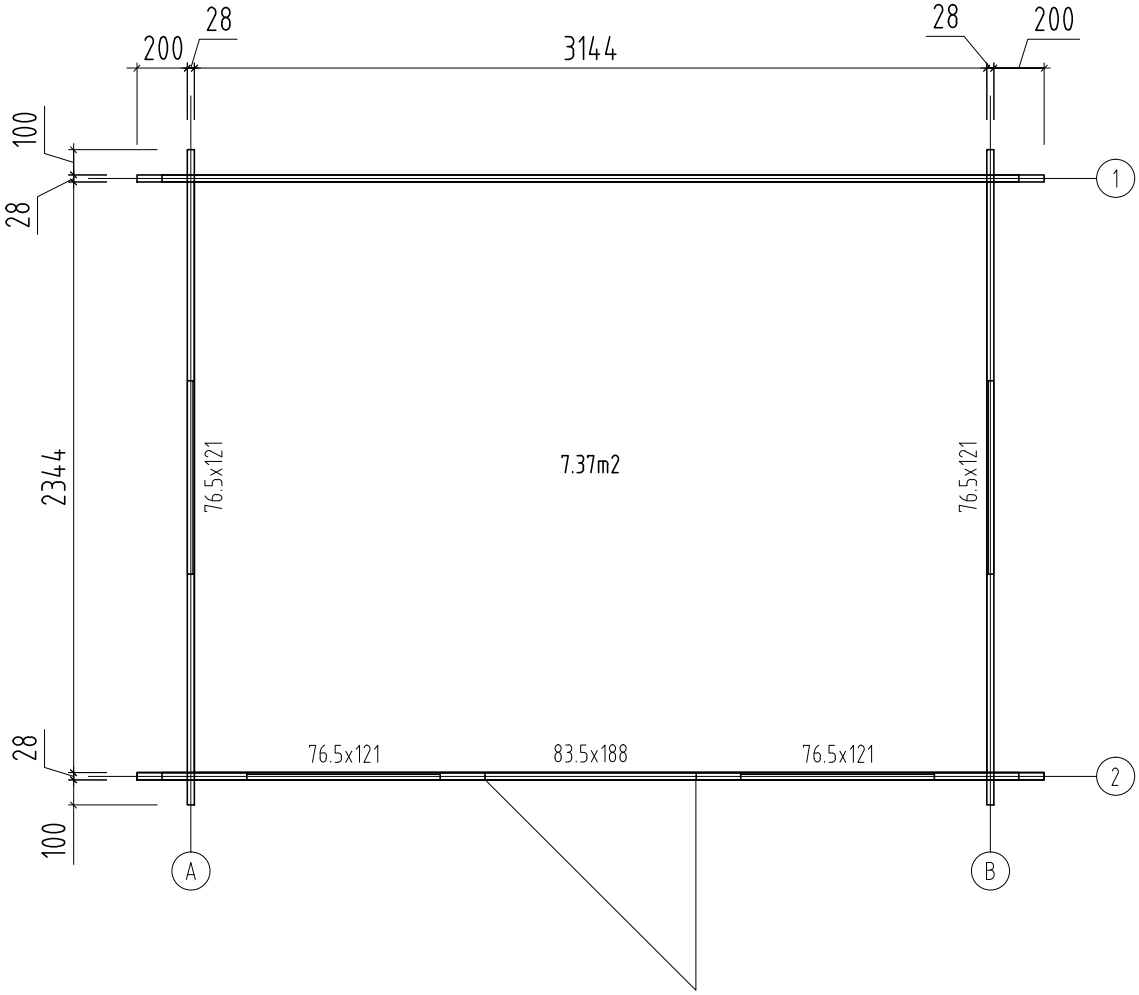
28
200
3144
28
200
100
28
1
2344
76.5x121
7.37m2
76.5x121
28
76.5x121
83.5x188
76.5x121
2
100
A
B

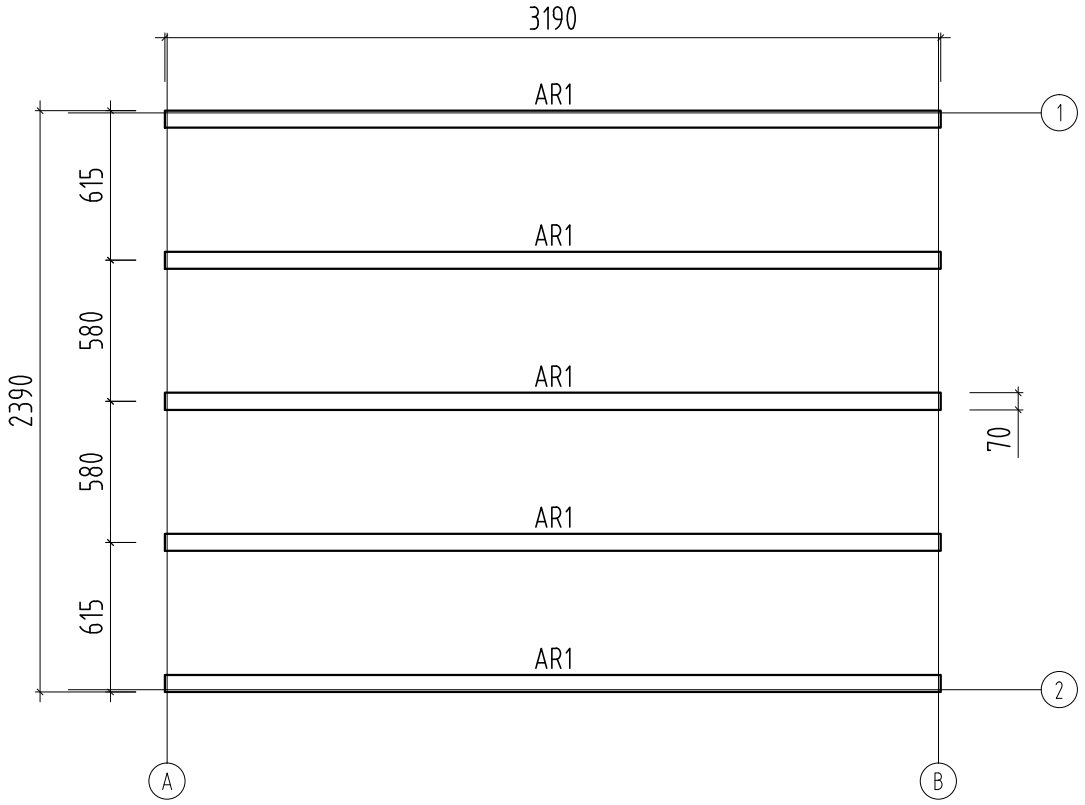
3190
AR1
AR1
AR1
AR1
AR1
615
580
580
615
2390
70
1
2
A
B

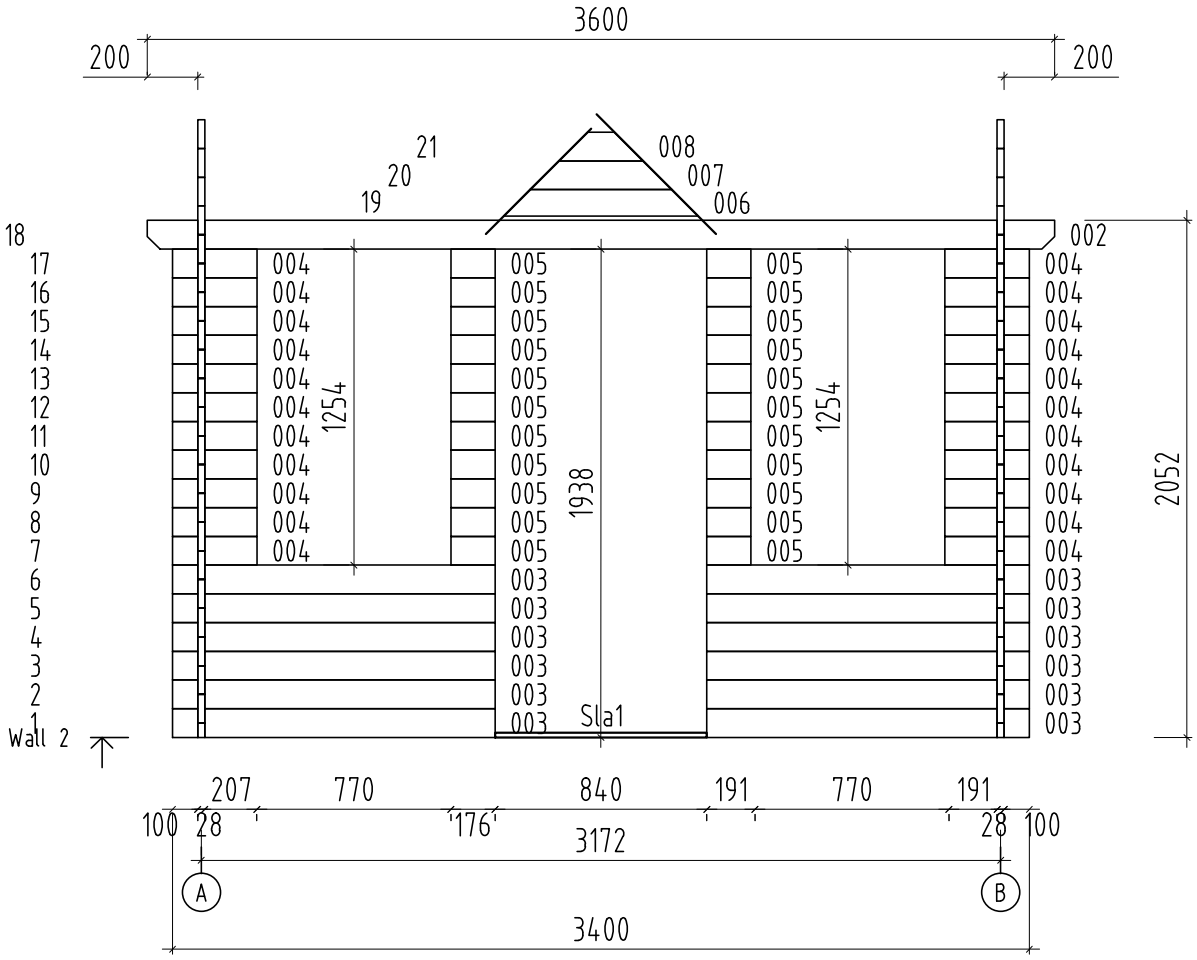
3600
200
200
21
20
19
008
007
006
18
17
16
15
14
13
12
11
10
9
8
7
6
5
4
3
2
1
Wall 2
002
004
005
003
1254
1938
1254
2052
Sla1
207
770
840
191
770
191
100
28
176
28
100
3172
A
B
3400

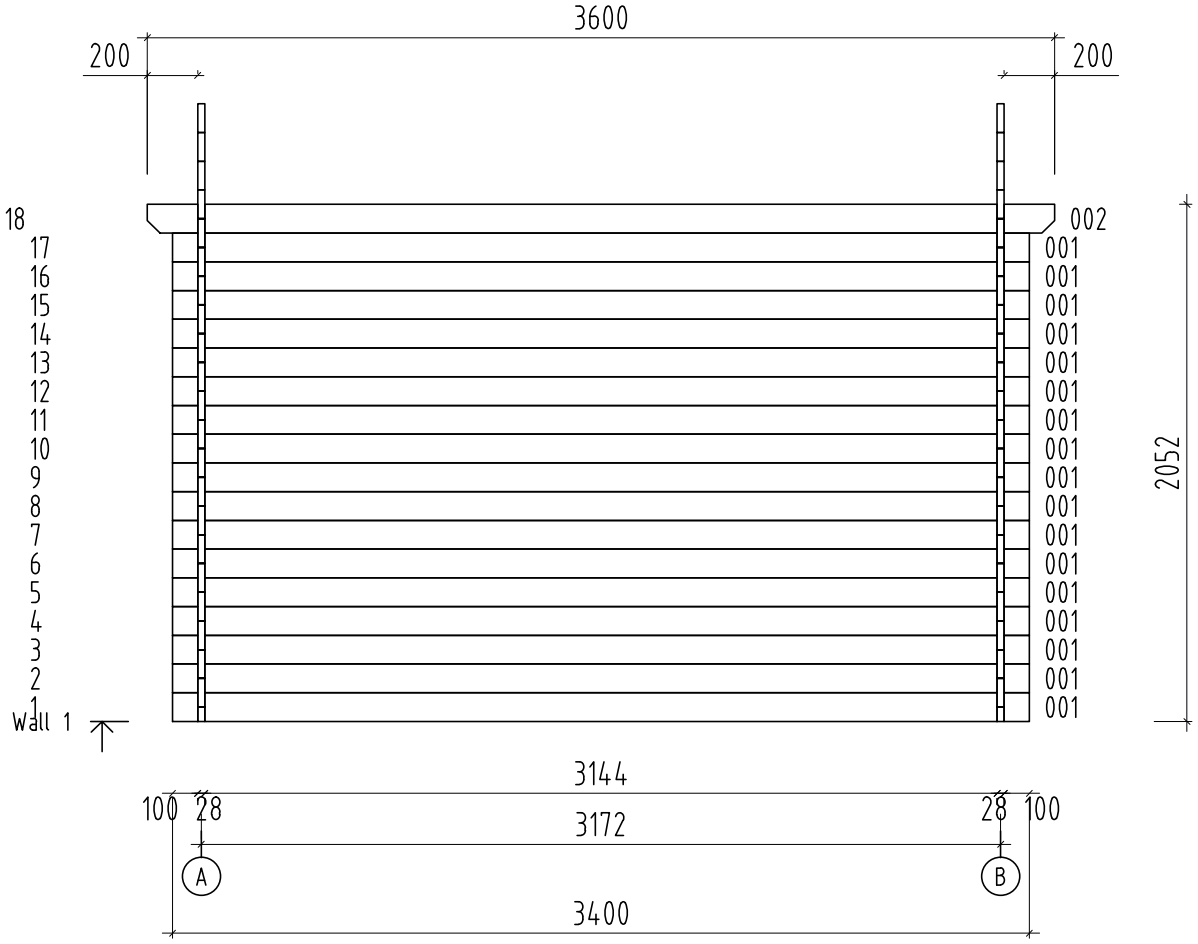
3600
200
200
18
17
16
15
14
13
12
11
10
9
8
7
6
5
4
3
2
1
Wall 1
002
001
001
001
001
001
001
001
001
001
001
001
001
001
001
001
001
001
001
001
2052
3144
100
28
3172
28
100
A
B
3400

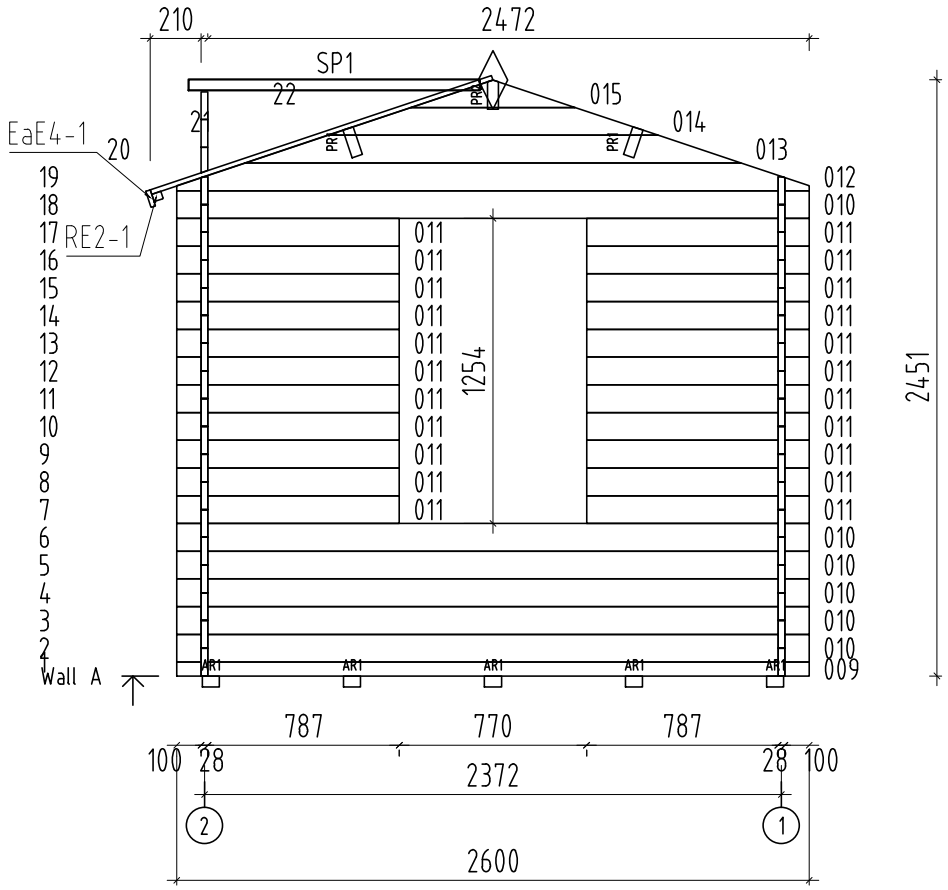

210
2472
SP1
22
015
014
013
EaE4-1
20
RE2-1
19
18
17
16
15
14
13
12
11
10
9
8
7
6
5
4
3
2
Wall A
011
012
010
009
1254
2451
AR1
787
770
787
100
28
2372
28
100
2
1
2600

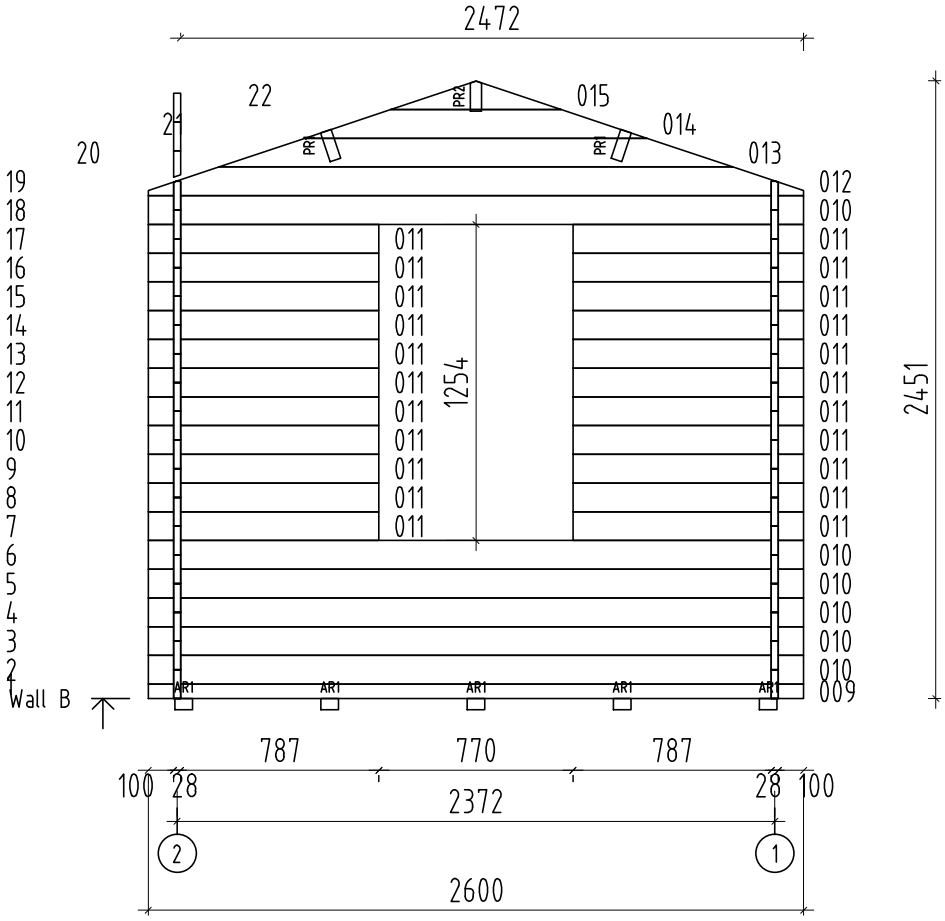
2472
22
015
014
013
20
21
PR1
PR2
19
18
17
16
15
14
13
12
11
10
9
8
7
6
5
4
3
2
1
Wall B
011
012
010
009
1254
2451
AR1
787
770
787
100
28
2372
2600
2
1

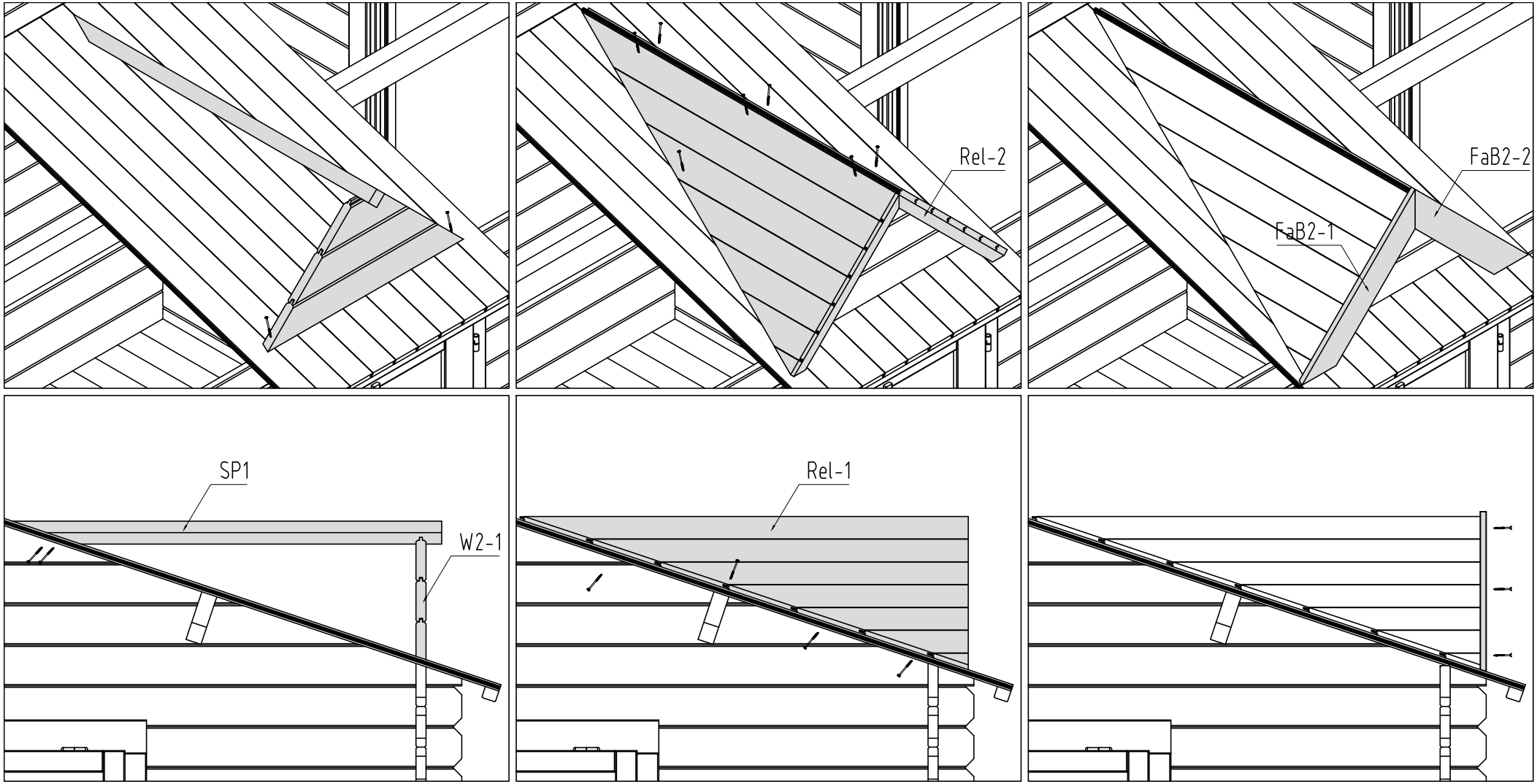
Rel-2
FaB2-2
FaB2-1
SP1
W2-1
Rel-1